Cliente: A2A Ciclo Idrico
Via Lamarmora, 230
Brescia

Progetto: QUADRO ELETTRICO
RISOLLEV. FOGNARIO XXXXXXXXX - RISOL-DXXX
VIA XXXXXXXXXXX - YYYYYYYYYYYYY (BS)

Commessa: ZZZZZZZZZ

Rev.	Modifiche	Data	Preparato	Verificato	Approvato

Commessa: RISOL-DXXX Rif. disegno prog.:

File: TIPICO RISOL 104 Data: XX/XX/2023 N. disegno:

N° FOGLIO	DESCRIZIONE	GRUPPO	MODIFICHE 1	2	3	4	5	6	7	8	9
01	Intestazione	01 SCHEMA									
02	Indice	01 SCHEMA									
03	CARATTERISTICHE QUADRO	01 SCHEMA									
04	ETICHETTA QUADRO	01 SCHEMA									
05	FRONTE QUADRO	01 SCHEMA									
06	SCHEMA DI POTENZA	01 SCHEMA									
07	SCHEMA DI POTENZA	01 SCHEMA									
08	SCHEMA DI POTENZA	01 SCHEMA									
09	SCHEMA DI POTENZA	01 SCHEMA									
10	SCHEMA DI POTENZA	01 SCHEMA									
11	SCHEMA DI POTENZA	01 SCHEMA									
12	SCHEMA DI POTENZA	01 SCHEMA									
13	SCHEMA DI POTENZA	01 SCHEMA									
14	SCHEMA DI POTENZA	01 SCHEMA									
15	SCHEMA FUNZIONALE SEGNALAZIONI A TLC	01 SCHEMA									
16	SCHEMA FUNZIONALE	01 SCHEMA									
17	SCHEMA FUNZIONALE COMANDI POMPA 1	01 SCHEMA									
18	SCHEMA FUNZIONALE COMANDI POMPA 2	01 SCHEMA									
19	SCHEMA FUNZIONALE SWITCH E HMI	01 SCHEMA									
20	SCHEMA FUNZIONALE SWITCH E HMI	01 SCHEMA									
21	SCHEMA FUNZIONALE RACK PLC	01 SCHEMA									
22	SCHEMA AUSILIARI	01 SCHEMA									
23	SCHEMA AUSILIARI	01 SCHEMA									
24	SCHEMA AUSILIARI	01 SCHEMA									
25	SCHEMA AUSILIARI	01 SCHEMA									
26	SCHEMA AUSILIARI	01 SCHEMA									
28	SCHEMA AUSILIARI	01 SCHEMA									
29	SCHEMA AUSILIARI	01 SCHEMA									
30	Morsettiera: XP XP - 1/1	01 SCHEMA									
31	Morsettiera: XDI XDI - 1/1	01 SCHEMA									
32	Morsettiera: XAI XAI - 1/1	01 SCHEMA									
33	Morsettiera: XLIV XLIV - 1/1	01 SCHEMA									
34	Lista materiali	01 SCHEMA									
35	Lista materiali	01 SCHEMA									
36	Lista materiali	01 SCHEMA									
37	Lista materiali	01 SCHEMA									

N° FOGLIO	DESCRIZIONE	GRUPPO	MODIFICHE 1	2	3	4	5	6	7	8	9

REV.	DATA	FIRMA	MODIFICA

a2a ciclo idrico

PROGETTO: QUADRO ELETTRICO
RISOLLEV. FOGNARIO XXXXXXXXX - RISOL-DXXX
VIA XXXXXXXXXXX - YYYYYYYYYYYYY (BS)

TITOLO: Indice

FILE: TIPICO RISOL 104 | DATA: XX/XX/2023 | QUADRO:QRF

FOGLIO 02 DI 36

01 ◀▶ 03

01 CARATTERISTICHE ELETTRICHE DEL QUADRO

TENSIONE DI ESERCIZIO Ue	=	400 V
TENSIONE NOMINALE Ui	=	690 V
FREQUENZA NOMINALE Fn	=	50 Hz
CORRENTE NOMINALE In - sezione Power Center	=	32 A
CORRENTE AMMISSIBILE DI BREVE DURATA (SIMM.) Icw	=	10 kA
CORRENTE AMMISSIBILE DI BREVE DURATA (PICCO) Ipk	=	-
POTERE INTERRUZIONE INTERRUTTORI (Icu-Ics)	≥	-
	≥	6 kA PARTENZE
NUMERO DELLE FASI	=	3 N + PE
IDENTIFICAZIONE DELLE FASI	=	L1 - L2 - L3 - N - PE
SISTEMA DI DISTRIBUZIONE	=	TT
TENSIONE DI PROVA AD IMPULSO (Uimp)	=	2,5 kV

02 CONDIZIONI DI SERVIZIO

CLIMA	=	Industriale, non aggressivo
TEMPERATURA DELL'ARIA AMBIENTE	=	0 C° / +40 C°
UMIDITA' RELATIVA NOMINALE	=	90 % a 20°C (senza condensa)
ALTITUDINE	=	< 1000m
INSTALLAZIONE QUADRO	=	ALL'INTERNO NICCHIA

03 TENSIONI AUSILIARIE

COMANDI / SEGNALAZIONI / ALLARMI	=	230 V - 50 Hz (INTERNA AL QUADRO)
	=	-
SCALDIGLIE, ILLUMINAZIONE INTERNA	=	-

04 CARATTERISTICHE MECCANICHE DEL QUADRO

GRADO DI PROTEZIONE ESTERNO / INTERNO	=	IP55 / IP3X
NORMATIVE DI RIFERIMENTO	=	EN 61439
SEGREGAZIONE PER MEZZO DI BARRIERE O DIAFRAMMI	=	FORMA 1
ACCESSIBILITA'	=	FRONTALE
ARRIVI	=	BASSO (IN CAVO)
	=	-
PARTENZE	=	BASSO (IN CAVO)
PIASTRE DI CHIUSURE IN ALLUMINIO	=	SI
COLORE	=	RAL 7035B
SBARRA DI TERRA	=	15x5 mm
SUPERFICI NON VERNICIATE	=	ZINCATE
RESISTENZE ANTICONDENSA SCOMPARTO	=	NO
TARGHETTE (INCISE DAL FRONTE)	=	BIANCHE CON SCRITTE NERE
PREDISPORRE PER AMPLIABILITA FUTURA	=	-
DIMENSIONI QUADRO ELETTRICO (H-L-P)	=	1355x800x500 mm

05 SBARRE DI RAME

NUDE	☐ -
RAVVIVATE	☐

06 CONDUTTORI CIRCUITI AUSILIARI

COMANDO / SEGNALAZIONE / ALLARME	=	FS17 1x1mmq
CIRCUITI VOLTMETRICI	=	FS17 1x1.5mmq
CIRCUITI AMPEROMETRICI	=	FS17 1x2.5mmq
COLORE CAVI / FILI	=	NERO (TERRA GIALLO-VERDE)
COLLEGAMENTO DA SBARRE A INTERRUTTORE PRIMARIO T.V.	=	CAVO A DOPPIO ISOLAMENTO

07 COLORI CONDUTTORI

CONTATTI PRIVI DI TENSIONE	=	ARANCIO
MISURE ANALOGICHE	=	BIANCO
AUSILIARI CA/CC	=	ROSSO

REV.	DATA	FIRMA	MODIFICA

a2a ciclo idrico

PROGETTO: QUADRO ELETTRICO
RISOLLEV. FOGNARIO XXXXXXXXX - RISOL-DXXX
VIA XXXXXXXXXXX - YYYYYYYYYYYYY (BS)
TITOLO: CARATTERISTICHE QUADRO
FILE: TIPICO RISOL 104 | DATA: XX/XX/2023 | QUADRO:QRF

FOGLIO 03 DI 36

02 ◀ ▶ 04

QUADRO	QRF
DENOMINAZIONE	Q.E. RISOLL. FOGNARIO - RISOL-DXXX
TENSIONE NOMINALE	400 V 50 Hz
CORRENTE NOMINALE	32 A
CORR. C.TO CIRCUITO	10 kA CEI EN 60947-2
SCHEMA ELETTRICO	CCCCCCCCCCCC
COMMESSA N°	WWWWWWWWWW
ANNO FABBRICAZIONE	2023
NORME	CEI EN 61439-2
MATRICOLA	SSSSSSSSSSS
DATA COLLAUDO	-

CE

REV.	DATA	FIRMA	MODIFICA

a2a ciclo idrico

PROGETTO: QUADRO ELETTRICO
RISOLLEV. FOGNARIO XXXXXXXXX - RISOL-DXXX
VIA XXXXXXXXXXX - YYYYYYYYYYYYY (BS)

TITOLO: ETICHETTA QUADRO

FILE: TIPICO RISOL 104 | DATA: XX/XX/2023 | QUADRO:QRF

FOGLIO 04 DI 36

03 ◀ ▶ 05

SEQUENZA GABBIETTE:

- 3
- 16
- 19
- 24
- 17
- 31
- 34
- 39
- 42
- 46
- 49
- 52
- 55
- 59
- 62
- 64

FRONTE QUADRO

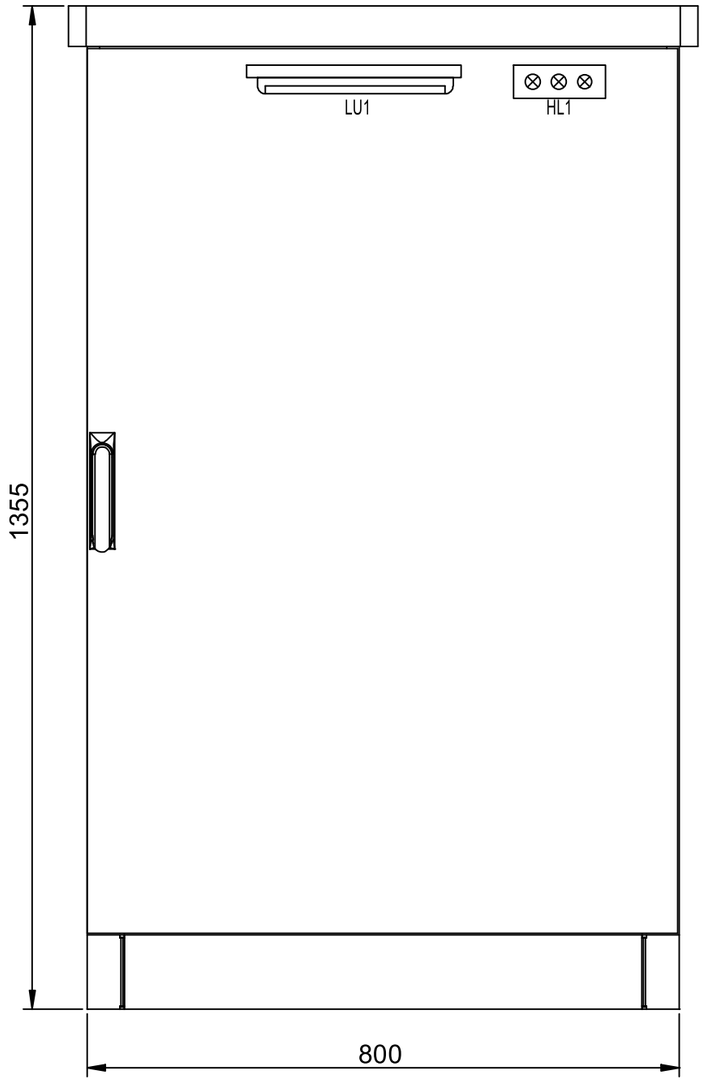

TELAIO GIREVOLE

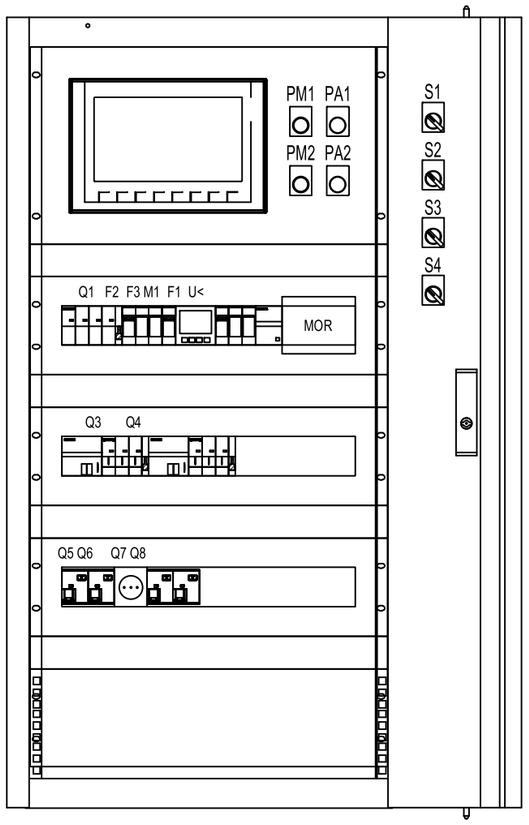

PIASTRA DI FONDO

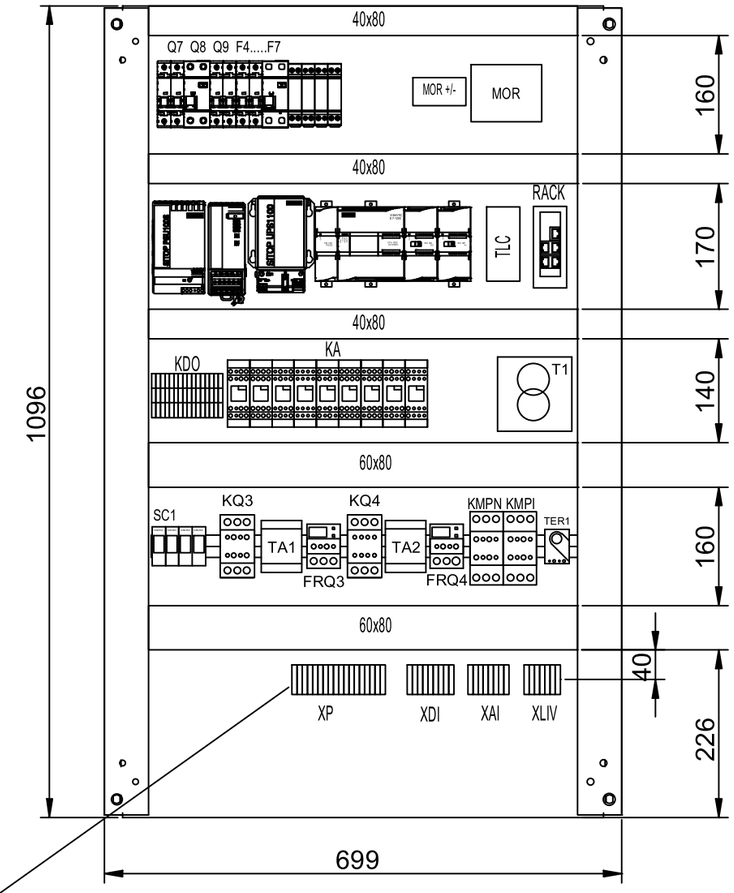

SUPPORTO PER MORSETTIERE INCLINATO

REV.	DATA	FIRMA	MODIFICA

a2a ciclo idrico

PROGETTO: QUADRO ELETTRICO
RISOLLEV. FOGNARIO XXXXXXXXX - RISOL-DXXX
VIA XXXXXXXXXXX - YYYYYYYYYYYYY (BS)

TITOLO: FRONTE QUADRO

FILE: TIPICO RISOL 104 | DATA: XX/XX/2023 | QUADRO:QRF

FOGLIO 05 DI 36

04 ◀▶ 06

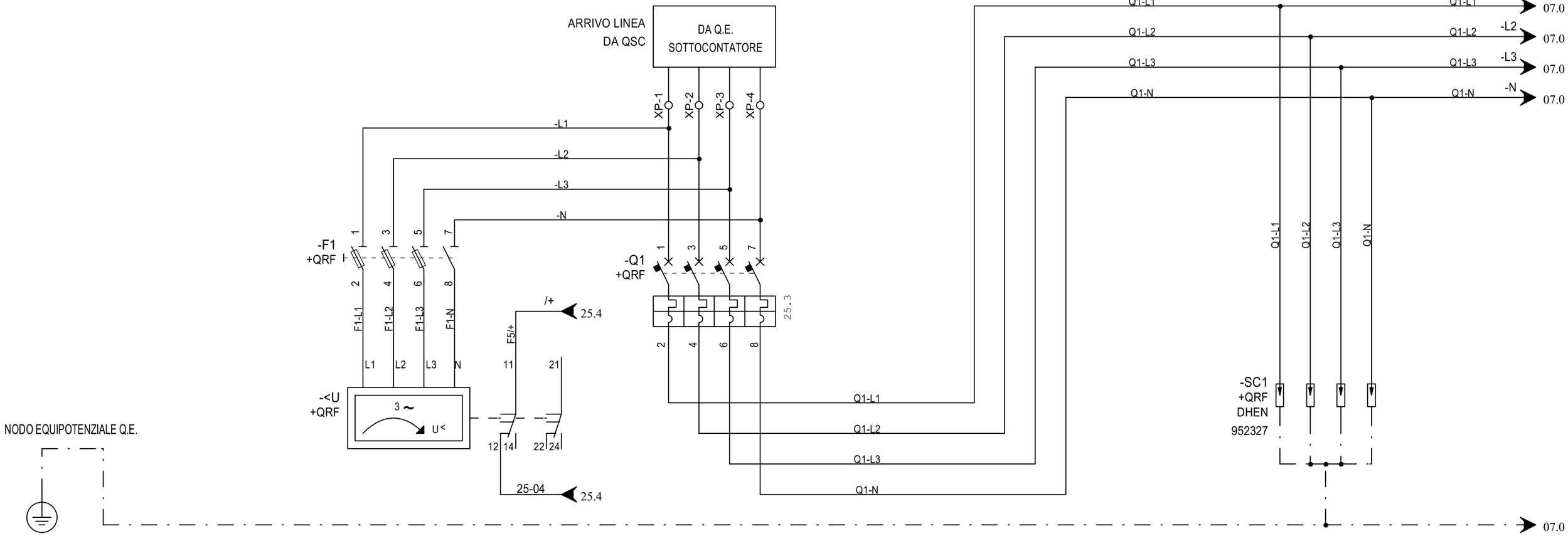

UTENZA	Denominazione		PROTEZIONE RELE' PRESENZA TENSIONE				GENERALE QUADRO RISOLLEVAMENTO													
	Tipologia	Potenza tot. KW	TT				TT													
	Potenza KW	Ib A																		
	Coeff. Contemp.	Cos Φ																		
INTERRUTTORE O SEZIONATORE	Costruttore		SIEMENS				SIEMENS													
	Tipo		3NW7063				5SY4432-7													
	N° poli	In A	3P+N	32			4	32												
	Ith	A					32													
	Im (o curva) A	Pdi KA					C													
DIFFERENZIALE	Tipo	Classe																		
	Idn	Tdn																		
FUSIBILE	Tipo		GG																	
	Calibro A	In A	10x38	2																
CONTATTORE	Tipo																			
	In A	Pn KW																		
RELE' TERMICO	Tipo																			
	Taratura A																			
LINEA DI POTENZA	Tipo cavo		FS17																	
	Formazione		4x1x1,5																	
	Lunghezza m		1																	
	Iz A		21																	
	C.d.T. a In %	C.d.T. a Ib %																		
	Zk m Ω	Zs mΩ																		
	Ik Trifase/Monof. KA	Ik Fase/Terra KA																		
	Numerazione morsettiera																			

REV.	DATA	FIRMA	MODIFICA

a2a ciclo idrico

PROGETTO: QUADRO ELETTRICO
RISOLLEV. FOGNARIO XXXXXXXXX - RISOL-DXXX
VIA XXXXXXXXXXX - YYYYYYYYYYYYY (BS)

TITOLO: SCHEMA DI POTENZA

FILE: TIPICO RISOL 104 | DATA: XX/XX/2023 | QUADRO:QRF

FOGLIO 06 DI 36

05 ◀ ▶ 07

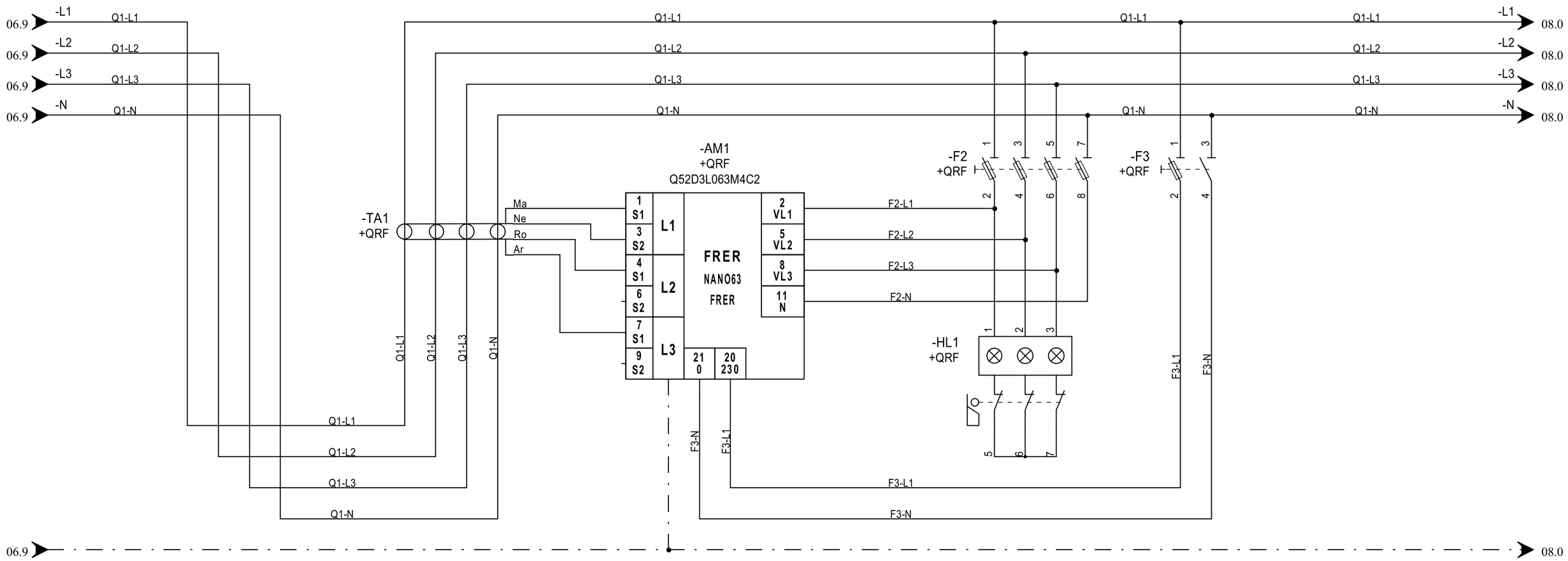

UTENZA	Denominazione												VOLTMETRICHE MULTIFUNZIONE E SPIE PRES. TENSIONE		ALIMENTAZIONE MULTIFUNZIONE					
	Tipologia	Potenza tot. KW																		
	Potenza KW	Ib A														1				
	Coeff. Contemp.	Cos Φ																		
INTERRUTTORE O SEZIONATORE	Costruttore												SIEMENS		SIEMENS					
	Tipo												3NW7063		3NW7053					
	N° poli	In A											3P+N	32	1P+N	32				
	Ith A																			
	Im (o curva) A	Pdi KA																		
DIFFERENZIALE	Tipo	Classe																		
	Idn	Tdn																		
FUSIBILE	Tipo												10x38		10x38					
	Calibro A	In A											GG	4	GG	2				
CONTATTORE	Tipo																			
	In A	Pn KW																		
RELE' TERMICO	Tipo																			
	Taratura A																			
LINEA DI POTENZA	Tipo cavo												FS17		FS17					
	Formazione												4x1x1,5		2x1x1,5					
	Lunghezza m												1		1					
	Iz A												16							
	C.d.T. a In %	C.d.T. a Ib %																		
	Zk m Ω	Zs mΩ																		
	Ik Trifase/Monof. KA	Ik Fase/Terra KA																		
	Numerazione morsettiera																			

REV.	DATA	FIRMA	MODIFICA

a2a ciclo idrico

PROGETTO: QUADRO ELETTRICO
RISOLLEV. FOGNARIO XXXXXXXXX - RISOL-DXXX
VIA XXXXXXXXXXX - YYYYYYYYYYYYY (BS)

TITOLO: SCHEMA DI POTENZA

FILE: TIPICO RISOL 104 | DATA: XX/XX/2023 | QUADRO:QRF

FOGLIO 07 DI 36

06 ◀▶ 08

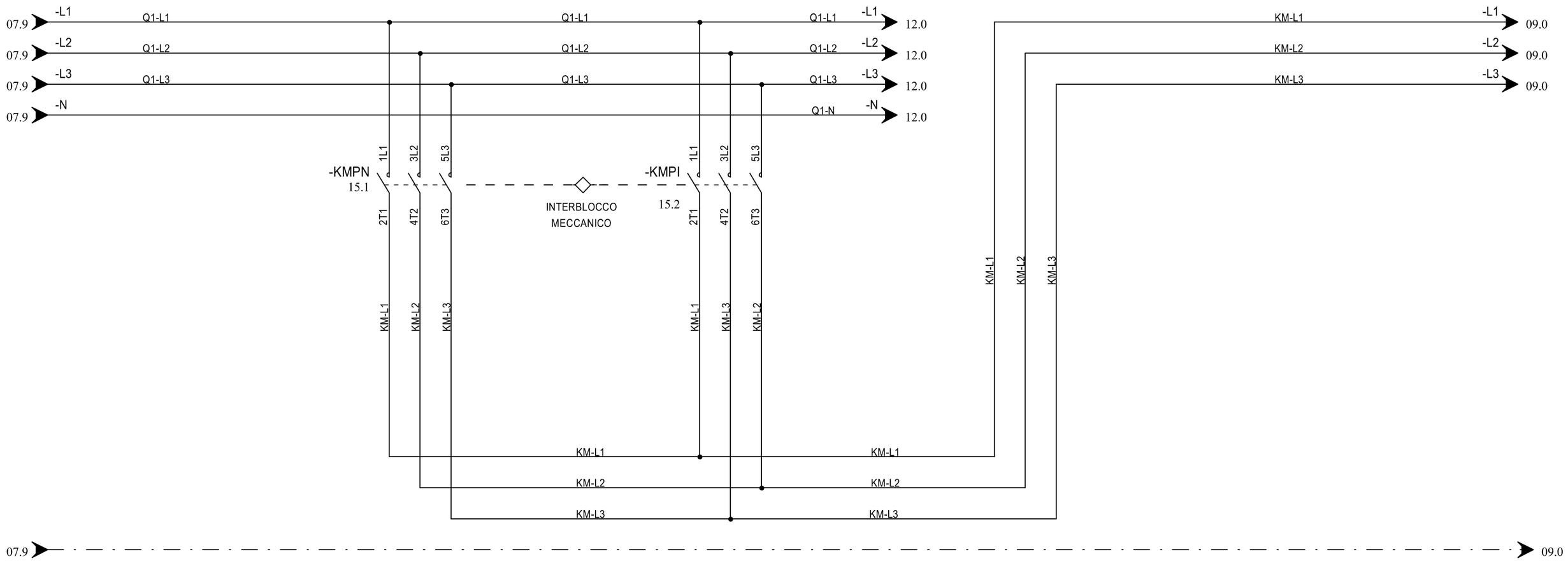

UTENZA	Denominazione		ALIMENTAZIONE MARCIA NORMALE POMPE				ALIMENTAZIONE MARCIA INVERSA POMPE													
	Tipologia	Potenza tot. KW																		
	Potenza KW	Ib A																		
	Coeff. Contemp.	Cos Φ																		
INTERRUTTORE O SEZIONATORE	Costruttore																			
	Tipo																			
	N° poli	In A																		
	Ith A																			
	Im (o curva) A	Pdi KA																		
DIFFERENZIALE	Tipo	Classe																		
	Idn	Tdn																		
FUSIBILE	Tipo																			
	Calibro A	In A																		
CONTATTORE	Tipo		3RT2025-1AB00				3RT2025-1AB00													
	In A	Pn KW	17	7.5			17	7.5												
RELE' TERMICO	Tipo																			
	Taratura A																			
LINEA DI POTENZA	Tipo cavo																			
	Formazione																			
	Lunghezza m																			
	Iz A																			
	C.d.T. a In %	C.d.T. a Ib %																		
	Zk m Ω	Zs mΩ																		
	Ik Trifase/Monof. KA	Ik Fase/Terra KA																		
	Numerazione morsettiera																			

REV.	DATA	FIRMA	MODIFICA

a2a ciclo idrico

PROGETTO: QUADRO ELETTRICO
RISOLLEV. FOGNARIO XXXXXXXXX - RISOL-DXXX
VIA XXXXXXXXXXX - YYYYYYYYYYYYY (BS)

TITOLO: SCHEMA DI POTENZA

FILE: TIPICO RISOL 104 | DATA: XX/XX/2023 | QUADRO:QRF

FOGLIO 08 DI 36

07 ◀ ▶ 09

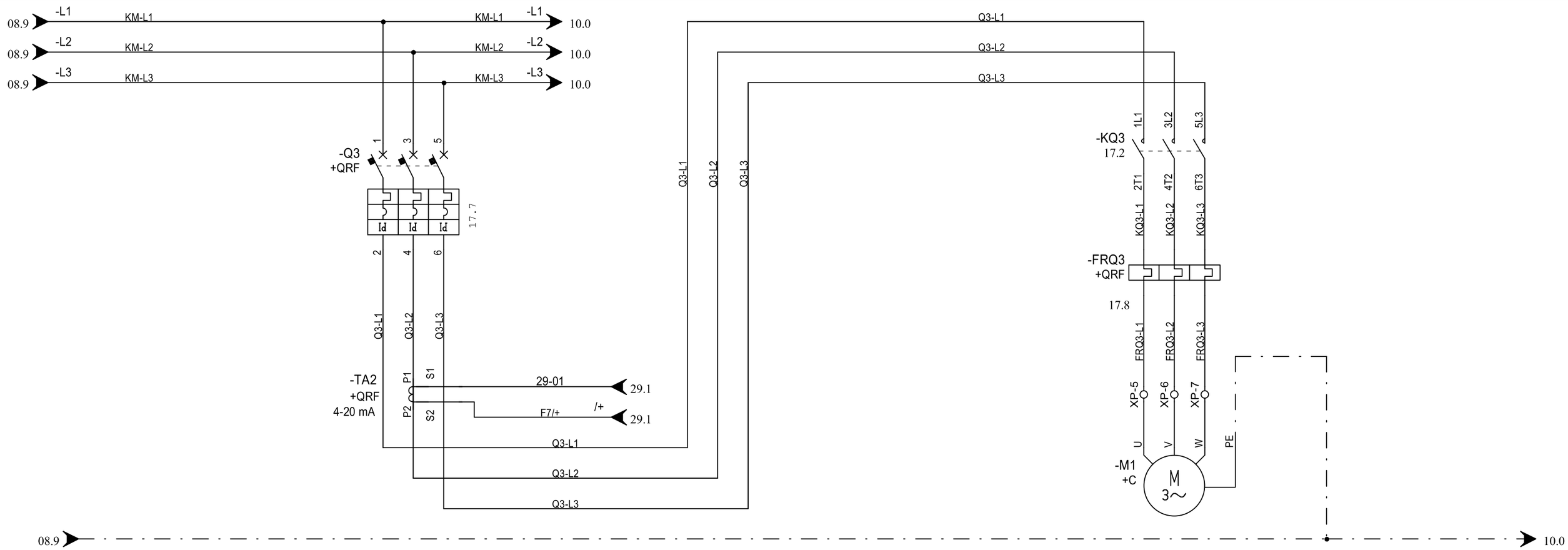

UTENZA	Denominazione		GENERALE POMPA 1 RISOLLEVAMENTO										ALIMENTAZIONE POMPA 1 RISOLLEVAMENTO					
	Tipologia	Potenza tot. KW																
	Potenza KW	Ib A																
	Coeff. Contemp.	Cos Φ																
INTERRUTTORE O SEZIONATORE	Costruttore		SIEMENS										SIEMENS					
	Tipo		5SY4316-8										3RU2126-1FB0					
	N° poli	In A	3	16									3	5				
	Ith A		16										3,5...5					
	Im (o curva) A	Pdi KA	D															
DIFFERENZIALE	Tipo	Classe	5SM2632-6	A														
	Idn	Tdn	300	IST.														
FUSIBILE	Tipo																	
	Calibro A	In A																
CONTATTORE	Tipo												3RT2023-1AC20					
	In A	Pn KW											9	4				
RELE' TERMICO	Tipo																	
	Taratura A																	
LINEA DI POTENZA	Tipo cavo												FG16(O)R16					
	Formazione												4G4					
	Lunghezza m																	
	Iz A												42					
	C.d.T. a In %	C.d.T. a Ib %																
	Zk m Ω	Zs mΩ																
	Ik Trifase/Monof. KA	Ik Fase/Terra KA																
	Numerazione morsettiera																	

REV.	DATA	FIRMA	MODIFICA

a2a ciclo idrico

PROGETTO: QUADRO ELETTRICO
RISOLLEV. FOGNARIO XXXXXXXXX - RISOL-DXXX
VIA XXXXXXXXXXX - YYYYYYYYYYYYY (BS)

TITOLO: SCHEMA DI POTENZA

FILE: TIPICO RISOL 104 | DATA: XX/XX/2023 | QUADRO:QRF

FOGLIO 09 DI 36

08 ◀▶ 10

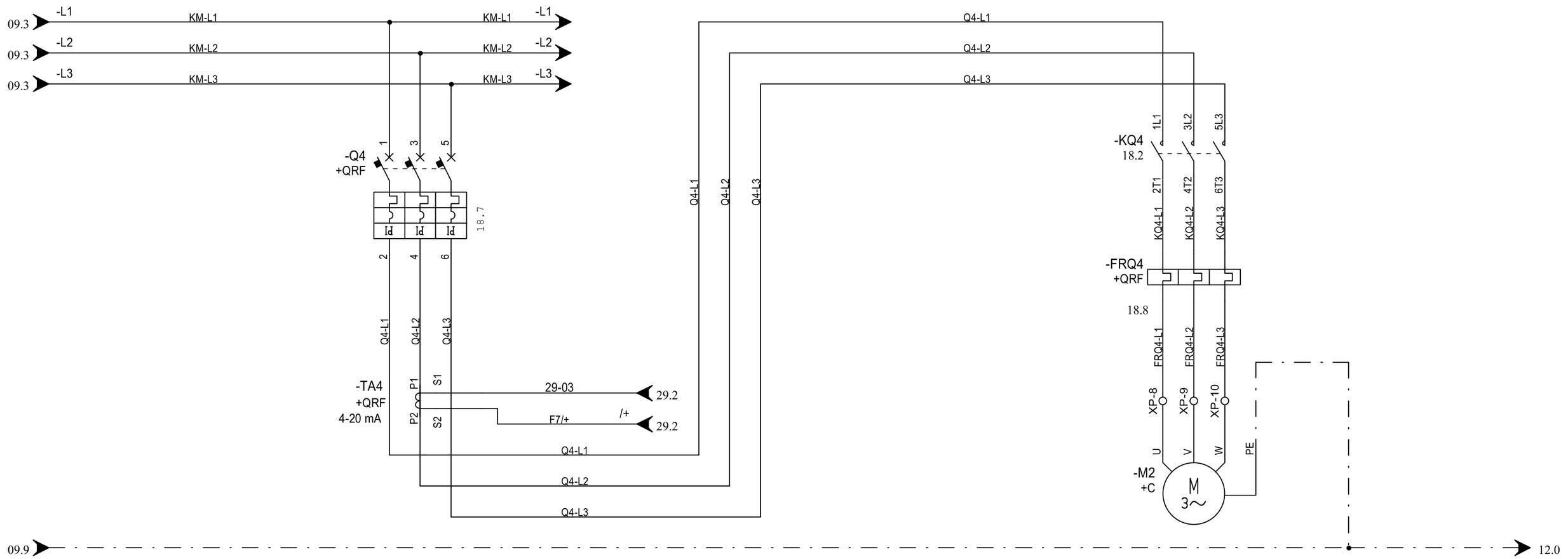

UTENZA	Denominazione		GENERALE POMPA 2 RISOLLEVAMENTO										ALIMENTAZIONE POMPA 2 RISOLLEVAMENTO					
	Tipologia	Potenza tot. KW																
	Potenza KW	Ib A																
	Coeff. Contemp.	Cos Φ																
INTERRUTTORE O SEZIONATORE	Costruttore		SIEMENS										SIEMENS					
	Tipo		5SY4316-8										3RU2126-1FB0					
	N° poli	In A	3	16									3	5				
	Ith A		16										3,5...5					
	Im (o curva) A	Pdi KA	D															
DIFFERENZIALE	Tipo	Classe	5SM2632-6	A														
	Idn	Tdn	300	IST.														
FUSIBILE	Tipo																	
	Calibro A	In A																
CONTATTORE	Tipo												3RT2023-1AC20					
	In A	Pn KW											9	4				
RELE' TERMICO	Tipo																	
	Taratura A																	
LINEA DI POTENZA	Tipo cavo												FG16(O)R16					
	Formazione												4G4					
	Lunghezza m																	
	Iz A												42					
	C.d.T. a In %	C.d.T. a Ib %																
	Zk m Ω	Zs mΩ																
	Ik Trifase/Monof. KA	Ik Fase/Terra KA																
	Numerazione morsettiera																	

REV.	DATA	FIRMA	MODIFICA

a2a ciclo idrico

PROGETTO: QUADRO ELETTRICO
RISOLLEV. FOGNARIO XXXXXXXXX - RISOL-DXXX
VIA XXXXXXXXXXX - YYYYYYYYYYYYY (BS)

TITOLO: SCHEMA DI POTENZA

FILE: TIPICO RISOL 104 | DATA: XX/XX/2023 | QUADRO:QRF

FOGLIO 10 DI 36

09 ◀▶ 11

0	1	2	3	4	5	6	7	8	9

RISERVA

UTENZA	Denominazione																		
	Tipologia	Potenza tot. KW																	
	Potenza KW	Ib A																	
	Coeff. Contemp.	Cos Φ																	
INTERRUTTORE O SEZIONATORE	Costruttore																		
	Tipo																		
	N° poli	In A																	
	Ith	A																	
	Im (o curva) A	Pdi KA																	
DIFFERENZIALE	Tipo	Classe																	
	Idn	Tdn																	
FUSIBILE	Tipo																		
	Calibro A	In A																	
CONTATTORE	Tipo																		
	In A	Pn KW																	
RELE' TERMICO	Tipo																		
	Taratura A																		
LINEA DI POTENZA	Tipo cavo																		
	Formazione																		
	Lunghezza m																		
	Iz A																		
	C.d.T. a In %	C.d.T. a Ib %																	
	Zk m Ω	Zs mΩ																	
	Ik Trifase/Monof. KA	Ik Fase/Terra KA																	
	Numerazione morsettiera																		

REV.	DATA	FIRMA	MODIFICA

a2a ciclo idrico

PROGETTO: QUADRO ELETTRICO
RISOLLEV. FOGNARIO XXXXXXXXX - RISOL-DXXX
VIA XXXXXXXXXXX - YYYYYYYYYYYYY (BS)

TITOLO: SCHEMA DI POTENZA

FILE: TIPICO RISOL 104 | DATA: XX/XX/2023 | QUADRO:QRF

FOGLIO 11
DI 36

10 ◀ ▶ 12

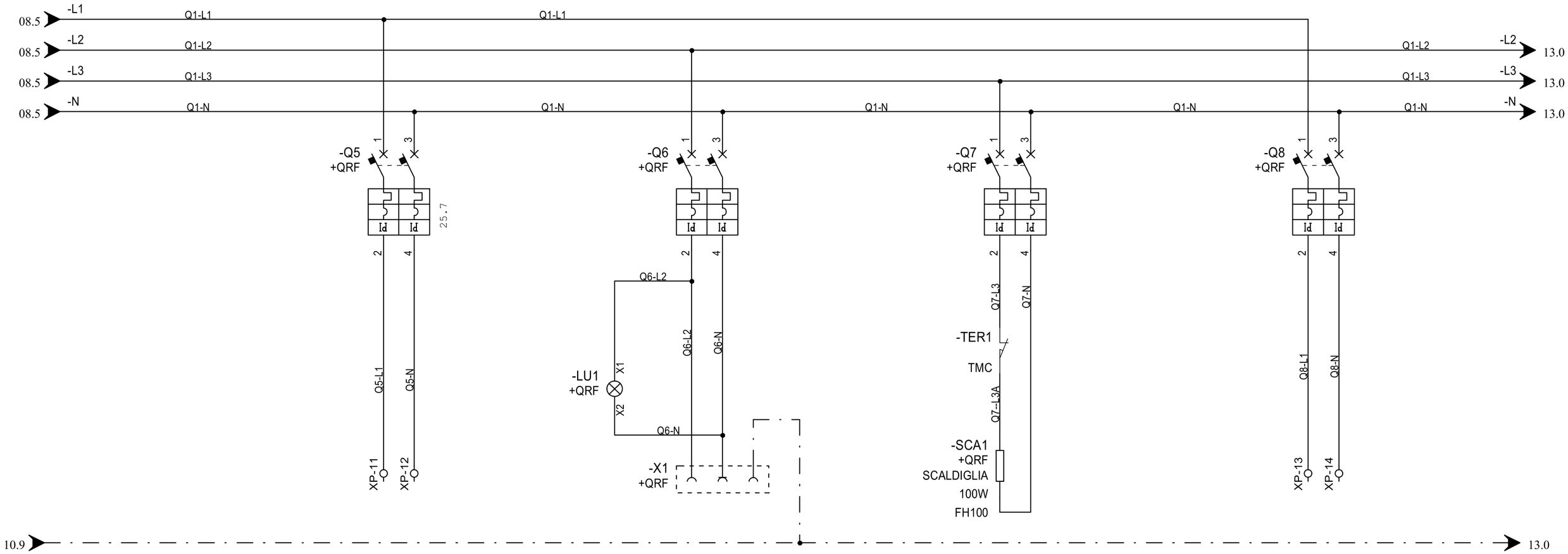

UTENZA	Denominazione		RISERVA				ALIMENTAZIONE PRESA E LUCE INTERNA QUADRO				ALIMENTAZIONE SCALDIGLIA QUADRO				RISERVA			
	Tipologia	Potenza tot. KW																
	Potenza KW	Ib A																
	Coeff. Contemp.	Cos Φ																
INTERRUTTORE O SEZIONATORE	Costruttore		SIEMENS				SIEMENS				SIEMENS				SIEMENS			
	Tipo		5SU1354-7KK06				5SU1354-1KK16				5SU1654-1KK10				5SU1654-7KK06			
	N° poli	In A	1P+N	6			1P+N	16			1P+N	10			1P+N	6		
	Ith A		6				16				10				4			
	Im (o curva) A	Pdi KA	C	10			C	10			C	10			C	6		
DIFFERENZIALE	Tipo	Classe		A				AC				AC				A		
	Idn	Tdn	30	IST			30	IST			300	IST			300	IST		
FUSIBILE	Tipo																	
	Calibro A	In A																
CONTATTORE	Tipo																	
	In A	Pn KW																
RELE' TERMICO	Tipo																	
	Taratura A																	
LINEA DI POTENZA	Tipo cavo		FS17				FS17				FS17				FS17			
	Formazione		2x1x1,5				2x1x2,5				2x1x1,5				2x1x1,5			
	Lunghezza m		1				1				1				1			
	Iz A		21				29				21				21			
	C.d.T. a In %	C.d.T. a Ib %																
	Zk m Ω	Zs mΩ																
	Ik Trifase/Monof. KA	Ik Fase/Terra KA																
	Numerazione morsettiera																	

REV.	DATA	FIRMA	MODIFICA

a2a ciclo idrico

PROGETTO: QUADRO ELETTRICO
RISOLLEV. FOGNARIO XXXXXXXXX - RISOL-DXXX
VIA XXXXXXXXXXX - YYYYYYYYYYYYY (BS)
TITOLO: SCHEMA DI POTENZA

FILE: TIPICO RISOL 104 | DATA: XX/XX/2023 | QUADRO:QRF

FOGLIO 12 DI 36

11 ◀ ▶ 13

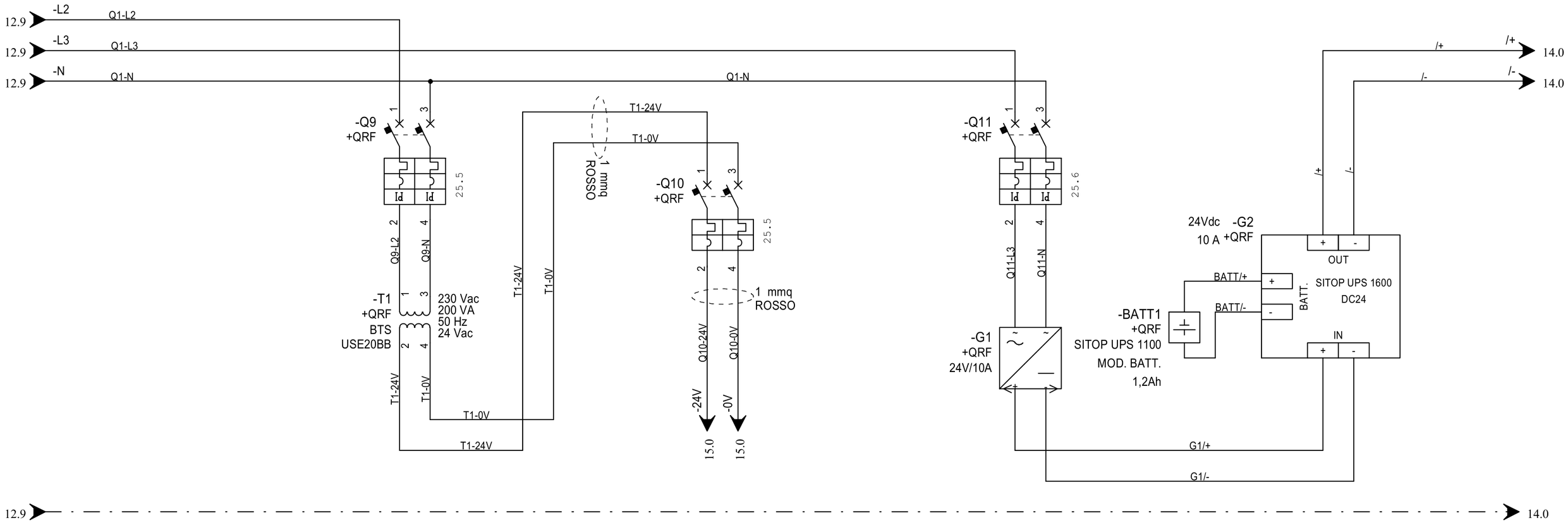

UTENZA	Denominazione		PROTEZIONE PRIMARIO AUSILIARI 24 Vac				ALIMENTAZIONE AUSILIARI QUADRO 24 Vac				PROTEZIONE PRIMARIO AUSILIARI 24 VDC									
	Tipologia	Potenza tot. KW																		
	Potenza KW	Ib A																		
	Coeff. Contemp.	Cos Φ																		
INTERRUTTORE O SEZIONATORE	Costruttore		SIEMENS				SIEMENS				SIEMENS									
	Tipo		5SY4203-8				5SY4210-7				5SY4203-8									
	N° poli	In A	2	3			2	10			2	3								
	Ith A		3				10				3									
	Im (o curva) A	Pdi KA	D	6			C	6			D	6								
DIFFERENZIALE	Tipo	Classe	5SM2322-6	A							5SM2322-6	A								
	Idn	Tdn	30	IST							30	IST								
FUSIBILE	Tipo																			
	Calibro A	In A																		
CONTATTORE	Tipo																			
	In A	Pn KW																		
RELE' TERMICO	Tipo																			
	Taratura A																			
LINEA DI POTENZA	Tipo cavo		FS17				FS17				FS17									
	Formazione		2x1x1,5				2x1x1,5				2x1x1,5									
	Lunghezza m		1								1									
	Iz A		21				21				21									
	C.d.T. a In %	C.d.T. a Ib %																		
	Zk m Ω	Zs mΩ																		
	Ik Trifase/Monof. KA	Ik Fase/Terra KA																		
	Numerazione morsettiera																			

REV.	DATA	FIRMA	MODIFICA

a2a ciclo idrico

PROGETTO: QUADRO ELETTRICO
RISOLLEV. FOGNARIO XXXXXXXXX - RISOL-DXXX
VIA XXXXXXXXXXX - YYYYYYYYYYYYY (BS)

TITOLO: SCHEMA DI POTENZA

FILE: TIPICO RISOL 104 | DATA: XX/XX/2023 | QUADRO:QRF

FOGLIO 13 DI 36

12 ◀ ▶ 14

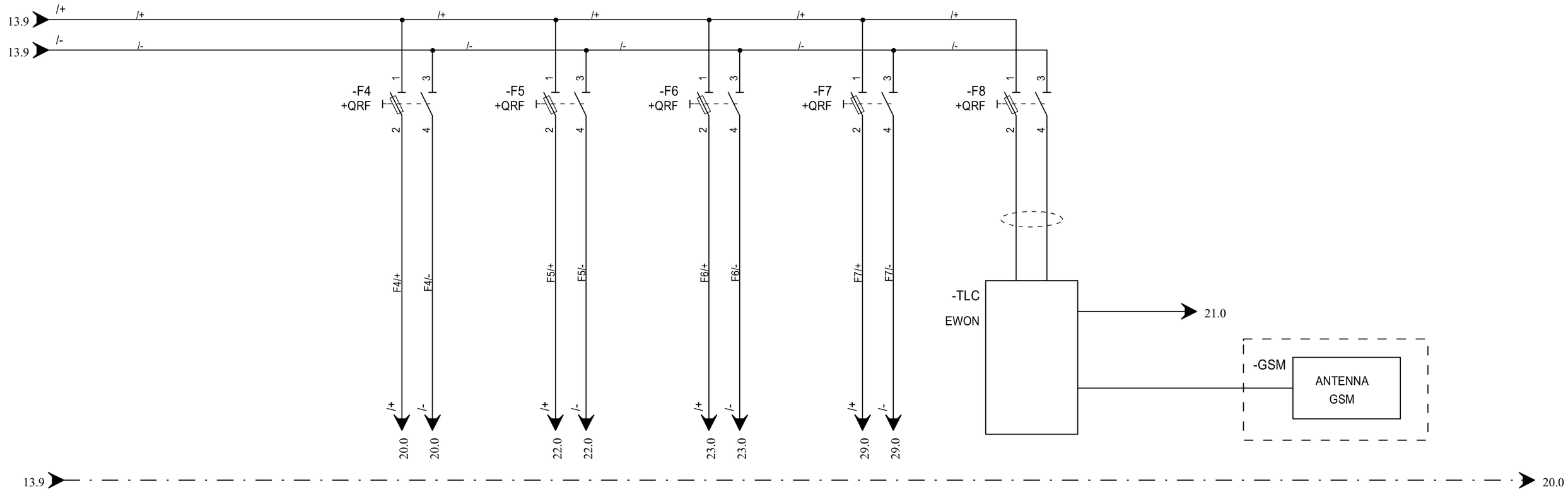

UTENZA	Denominazione		ALIMENTAZIONE 24Vdc CPU, SCHEDE E DISPLAY		ALIMENTAZIONE 24Vdc INGRESSI DIGITALI		ALIMENTAZIONE 24Vdc USCITE DIGITALI		ALIMENTAZIONE 24Vdc INGRESSI ANALOGICI		ALIMENTAZIONE 24Vdc PERIFERICA TLC									
	Tipologia	Potenza tot. KW																		
	Potenza KW	Ib A																		
	Coeff. Contemp.	Cos Φ																		
INTERRUTTORE O SEZIONATORE	Costruttore		SIEMENS		SIEMENS		SIEMENS		SIEMENS		SIEMENS									
	Tipo		3NW7053		3NW7053		3NW7053		3NW7053		3NW7053									
	N° poli	In A	1P+N	32	1P+N	32	1P+N	32	1P+N	32	1P+N	32								
	Ith A																			
	Im (o curva) A	Pdi KA																		
DIFFERENZIALE	Tipo	Classe																		
	Idn	Tdn																		
FUSIBILE	Tipo		10x38		10x38		10x38		10x38		10x38									
	Calibro A	In A	GG	4	GG	4	GG	4	GG	4	GG	4								
CONTATTORE	Tipo																			
	In A	Pn KW																		
RELE' TERMICO	Tipo																			
	Taratura A																			
LINEA DI POTENZA	Tipo cavo		FS17		FS17		FS17		FS17		FS17									
	Formazione		2x1x1,5		2x1x1,5		2x1x1,5		2x1x1,5		2x1x1,5									
	Lunghezza m		1		1		1		1		1									
	Iz A																			
	C.d.T. a In %	C.d.T. a Ib %																		
	Zk m Ω	Zs mΩ																		
	Ik Trifase/Monof. KA	Ik Fase/Terra KA																		
	Numerazione morsettiera																			

REV.	DATA	FIRMA	MODIFICA

a2a ciclo idrico

PROGETTO: QUADRO ELETTRICO
RISOLLEV. FOGNARIO XXXXXXXXX - RISOL-DXXX
VIA XXXXXXXXXXX - YYYYYYYYYYYYY (BS)

TITOLO: SCHEMA DI POTENZA

FILE: TIPICO RISOL 104 | DATA: XX/XX/2023 | QUADRO:QRF

FOGLIO 14 DI 36

13 ◀ ▶ 15

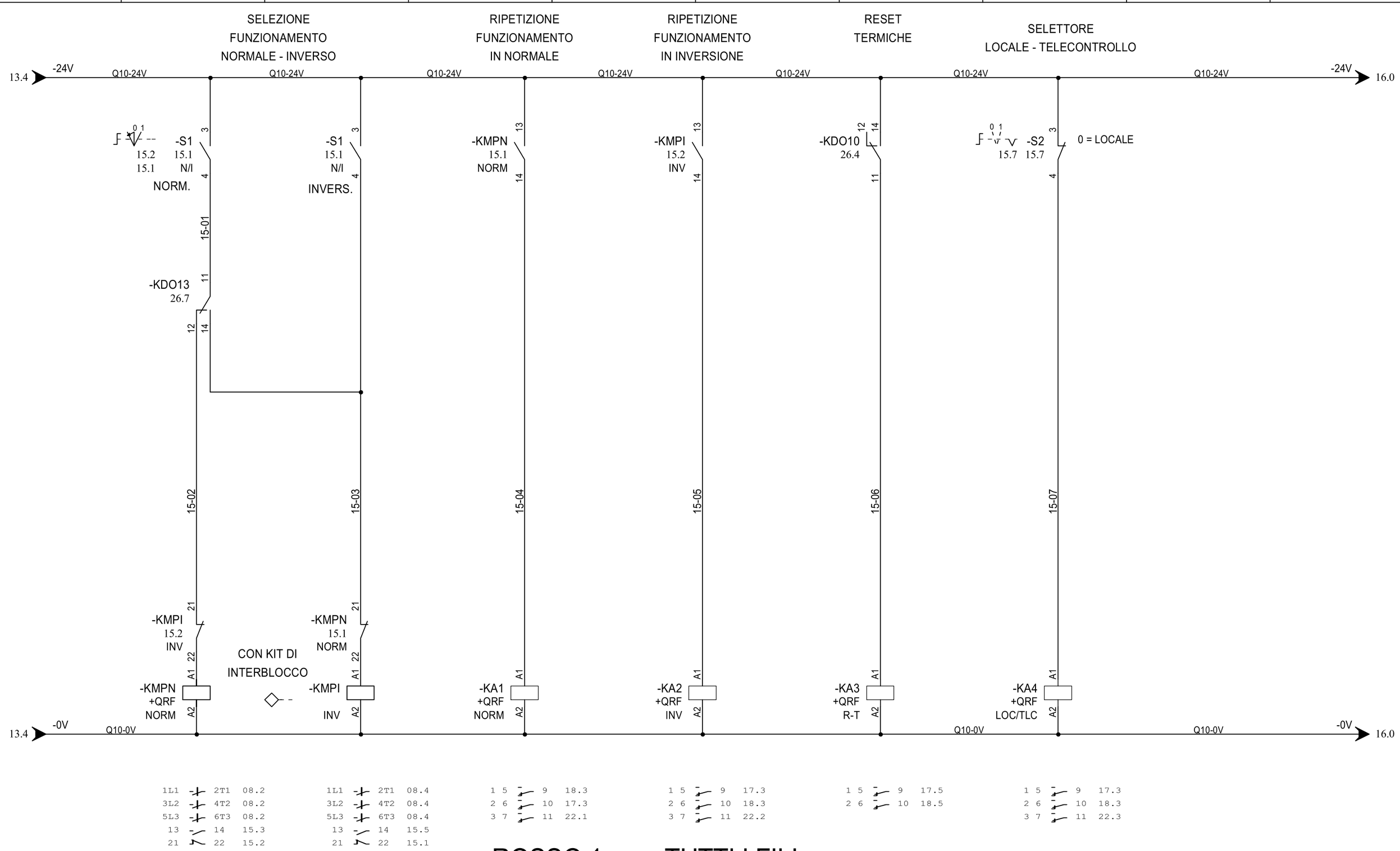

ROSSO 1mmq TUTTI I FILI

REV.	DATA	FIRMA	MODIFICA

a2a ciclo idrico

PROGETTO: QUADRO ELETTRICO
RISOLLEV. FOGNARIO XXXXXXXXX - RISOL-DXXX
VIA XXXXXXXXXXX - YYYYYYYYYYYYY (BS)

TITOLO: SCHEMA FUNZIONALE
SEGNALAZIONI A TLC

FILE: TIPICO RISOL 104 | DATA: XX/XX/2023 | QUADRO:QRF

FOGLIO 15
DI 36

14 ◀ ▶ 16

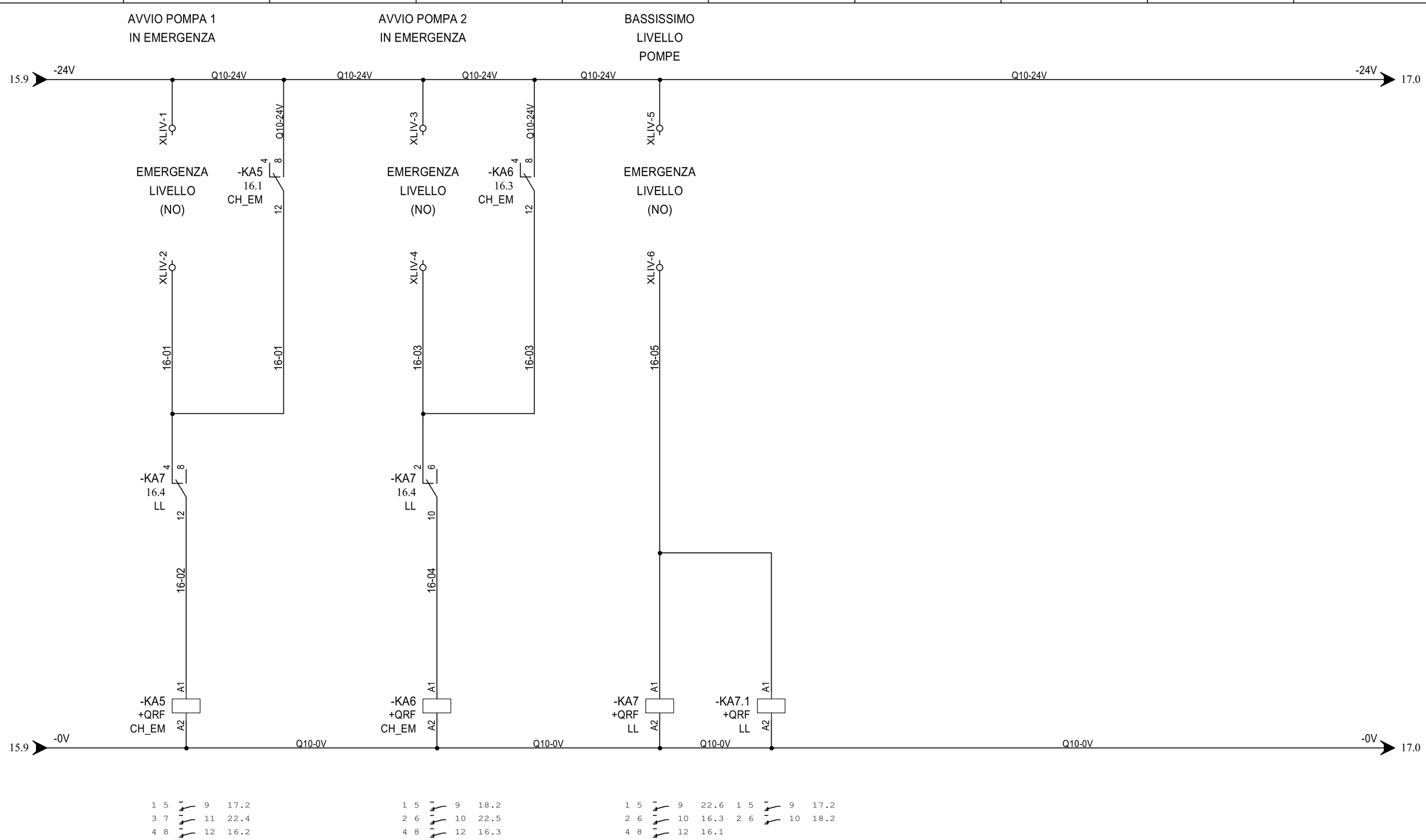

ROSSO 1mmq TUTTI I FILI

REV.	DATA	FIRMA	MODIFICA

a2a ciclo idrico

PROGETTO: QUADRO ELETTRICO
RISOLLEV. FOGNARIO XXXXXXXXX - RISOL-DXXX
VIA XXXXXXXXXXX - YYYYYYYYYYYYY (BS)

TITOLO: SCHEMA FUNZIONALE

FILE: TIPICO RISOL 104 | DATA: XX/XX/2023 | QUADRO:QRF

FOGLIO 16
DI 36

15 ◀ ▶ 17

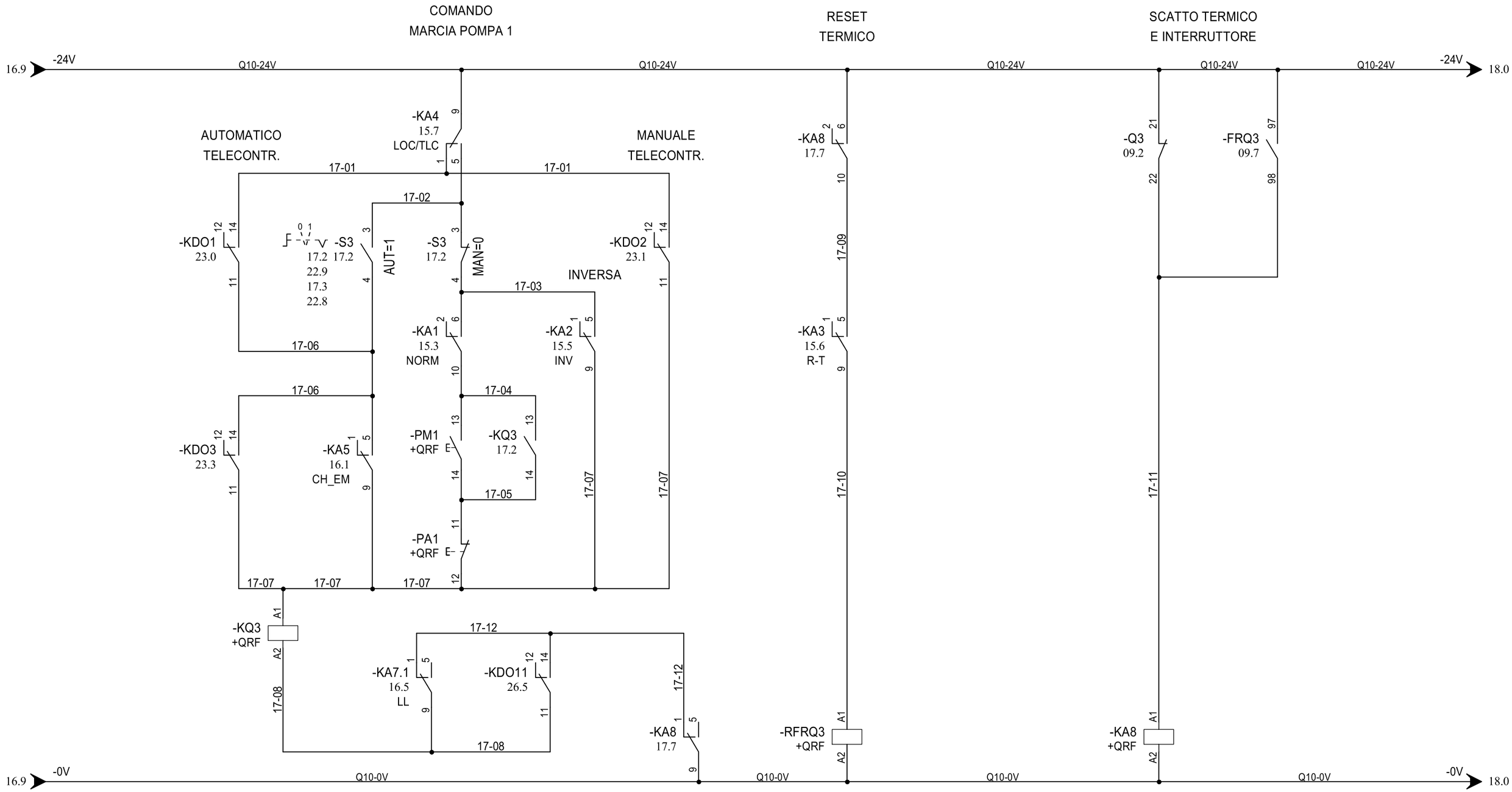

1L1	2T1	09.7
3L2	4T2	09.7
5L3	6T3	09.7
13	14	17.3
21	22	24.1

1 5	9	17.4
2 6	10	17.5
3 7	11	24.2

ROSSO 1mmq TUTTI I FILI

REV.	DATA	FIRMA	MODIFICA

a2a ciclo idrico

PROGETTO: QUADRO ELETTRICO
RISOLLEV. FOGNARIO XXXXXXXXX - RISOL-DXXX
VIA XXXXXXXXXXX - YYYYYYYYYYYYY (BS)

TITOLO: SCHEMA FUNZIONALE
COMANDI POMPA 1

FILE: TIPICO RISOL 104 | DATA: XX/XX/2023 | QUADRO:QRF

FOGLIO 17
DI 36

16 ◀ ▶ 18

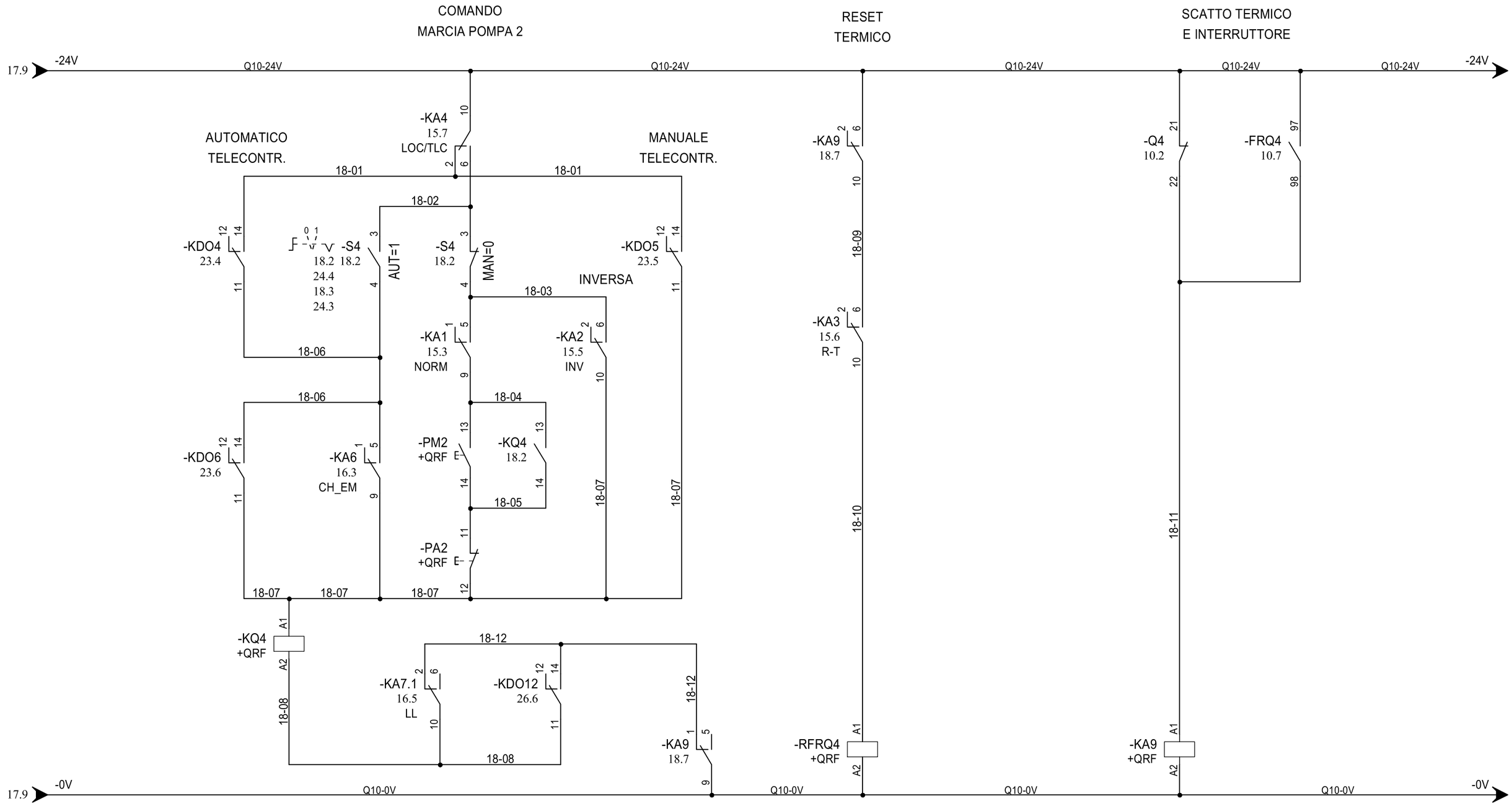

ROSSO 1mmq TUTTI I FILI

REV.	DATA	FIRMA	MODIFICA

a2a ciclo idrico

PROGETTO: QUADRO ELETTRICO
RISOLLEV. FOGNARIO XXXXXXXXX - RISOL-DXXX
VIA XXXXXXXXXXX - YYYYYYYYYYYYY (BS)

TITOLO: SCHEMA FUNZIONALE
COMANDI POMPA 2

FILE: TIPICO RISOL 104 | DATA: XX/XX/2023 | QUADRO:QRF

FOGLIO 18
DI 36

17 ◀ ▶ 19

0	1	2	3	4	5	6	7	8	9

RISERVA

REV.	DATA	FIRMA	MODIFICA

a2a ciclo idrico

PROGETTO: QUADRO ELETTRICO
RISOLLEV. FOGNARIO XXXXXXXXX - RISOL-DXXX
VIA XXXXXXXXXXX - YYYYYYYYYYYYY (BS)

TITOLO: SCHEMA FUNZIONALE
SWITCH E HMI

FILE: TIPICO RISOL 104 | DATA: XX/XX/2023 | QUADRO:QRF

FOGLIO 19
DI 36

18 ◀ ▶ 20

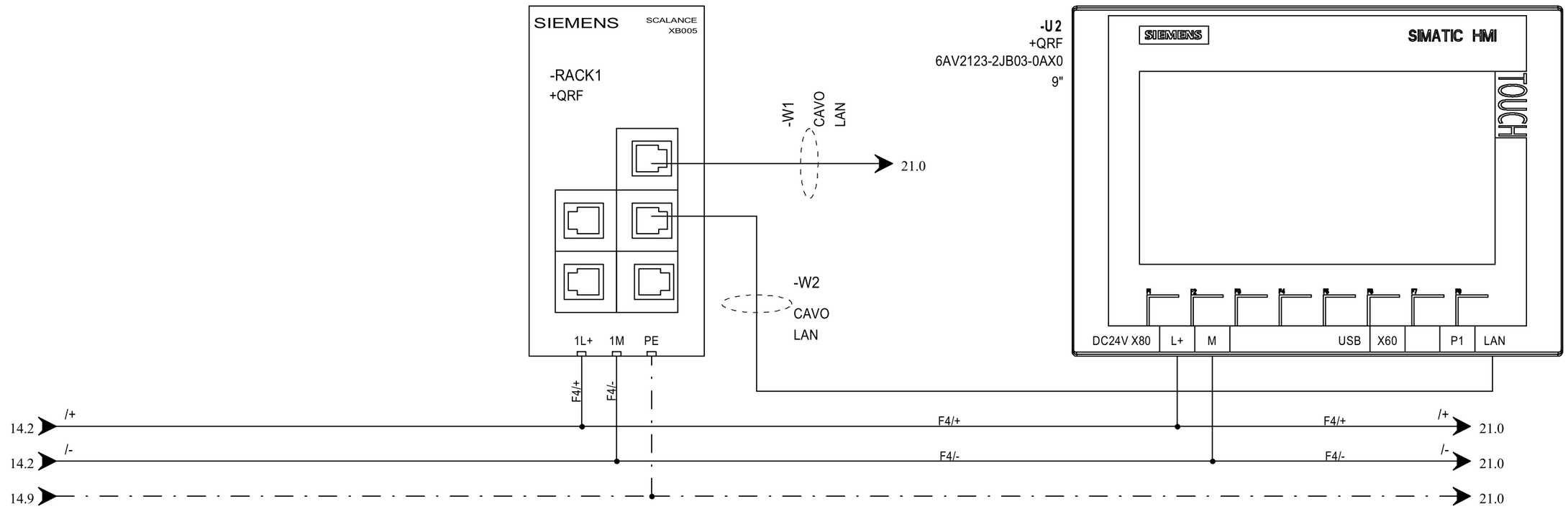

REV.	DATA	FIRMA	MODIFICA

a2a ciclo idrico

PROGETTO: QUADRO ELETTRICO
RISOLLEV. FOGNARIO XXXXXXXXX - RISOL-DXXX
VIA XXXXXXXXXXX - YYYYYYYYYYYYY (BS)

TITOLO: SCHEMA FUNZIONALE
SWITCH E HMI

FILE: TIPICO RISOL 104 | DATA: XX/XX/2023 | QUADRO:QRF

FOGLIO 20
DI 36

19 ◀ ▶ 21

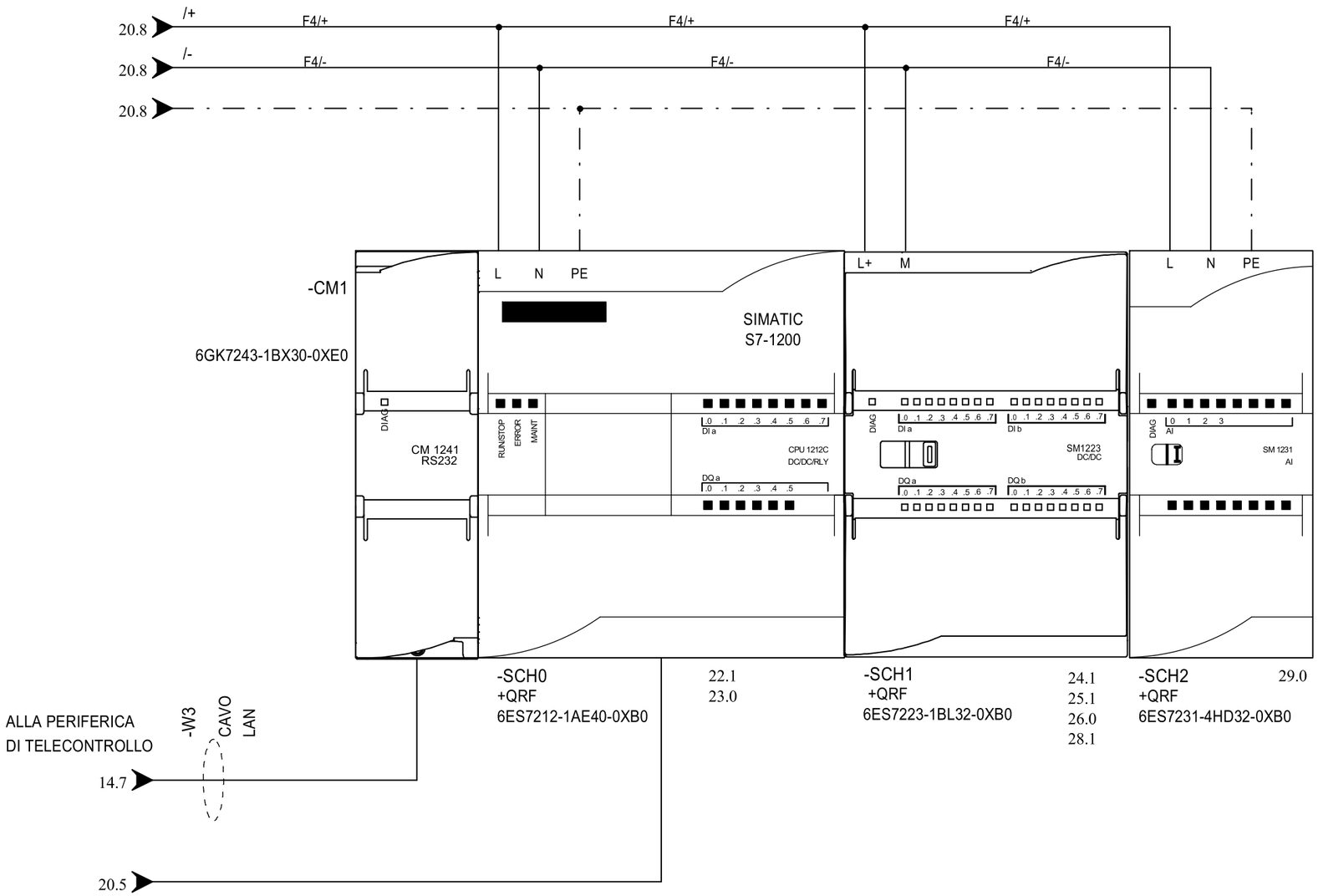

REV.	DATA	FIRMA	MODIFICA

a2a ciclo idrico

PROGETTO: QUADRO ELETTRICO
RISOLLEV. FOGNARIO XXXXXXXXX - RISOL-DXXX
VIA XXXXXXXXXXX - YYYYYYYYYYYYY (BS)

TITOLO: SCHEMA FUNZIONALE
RACK PLC

FILE: TIPICO RISOL 104 | DATA: XX/XX/2023 | QUADRO:QRF

FOGLIO 21
DI 36

20 ◀ ▶ 22

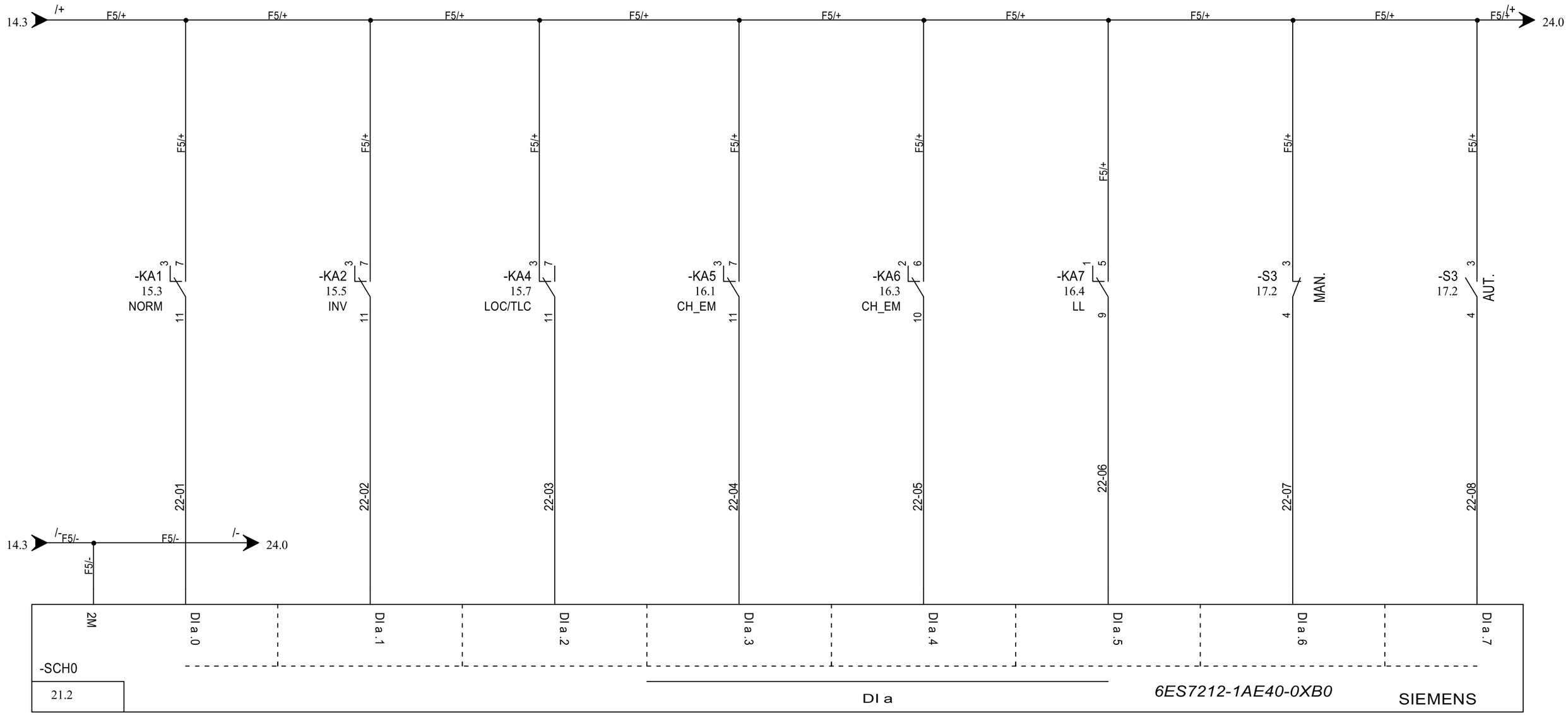

I0.0	I0.1	I0.2	I0.3	I0.4	I0.5	I0.6	I0.7
SELETTORE MARCIA POMPE NORMALE	SELETTORE MARCIA POMPE INVERSA	SELETTORE IN TELECONTROLLO	CHIAMATA POMPA 1 DA GALLERRIANTI EMERGENZA	CHIAMATA POMPA 2 DA GALLERRIANTI EMERGENZA	BASSISSIMO LIVELLO VASCA	SELETTORE POMPA 1 IN MANUALE LOCALE	SELETTORE POMPA 1 IN AUTOMATICO LOCALE

REV.	DATA	FIRMA	MODIFICA

a2a ciclo idrico

PROGETTO: QUADRO ELETTRICO
RISOLLEV. FOGNARIO XXXXXXXXX - RISOL-DXXX
VIA XXXXXXXXXXX - YYYYYYYYYYYYY (BS)

TITOLO: SCHEMA AUSILIARI

FILE: TIPICO RISOL 104 | DATA: XX/XX/2023 | QUADRO:QRF

FOGLIO 22
DI 36

21 ◀ ▶ 23

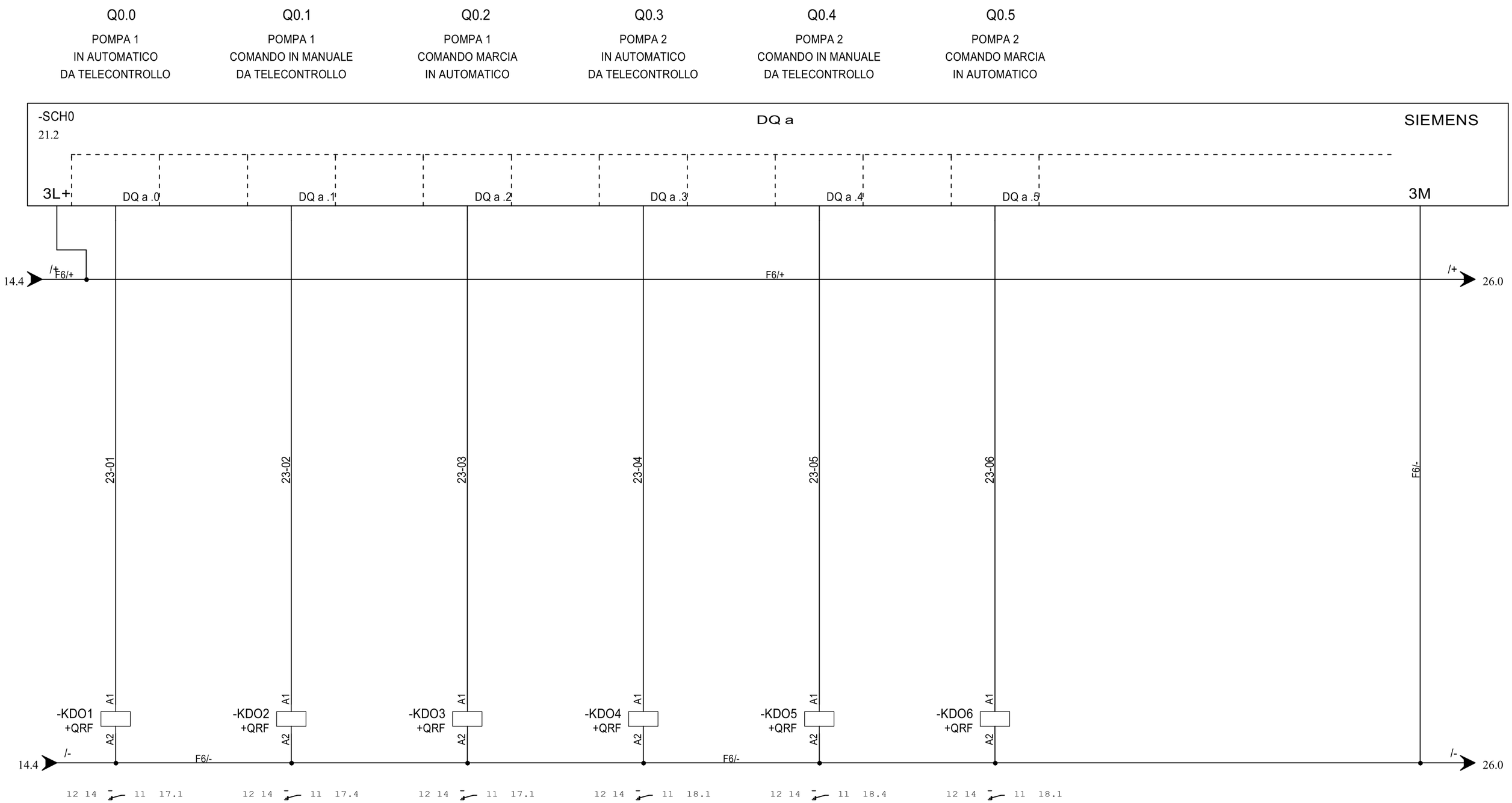

REV.	DATA	FIRMA	MODIFICA

a2a ciclo idrico

PROGETTO: QUADRO ELETTRICO
RISOLLEV. FOGNARIO XXXXXXXXX - RISOL-DXXX
VIA XXXXXXXXXXX - YYYYYYYYYYYYY (BS)

TITOLO: SCHEMA AUSILIARI

FILE: TIPICO RISOL 104 | DATA: XX/XX/2023 | QUADRO:QRF

FOGLIO 23 DI 36

22 ◀ ▶ 24

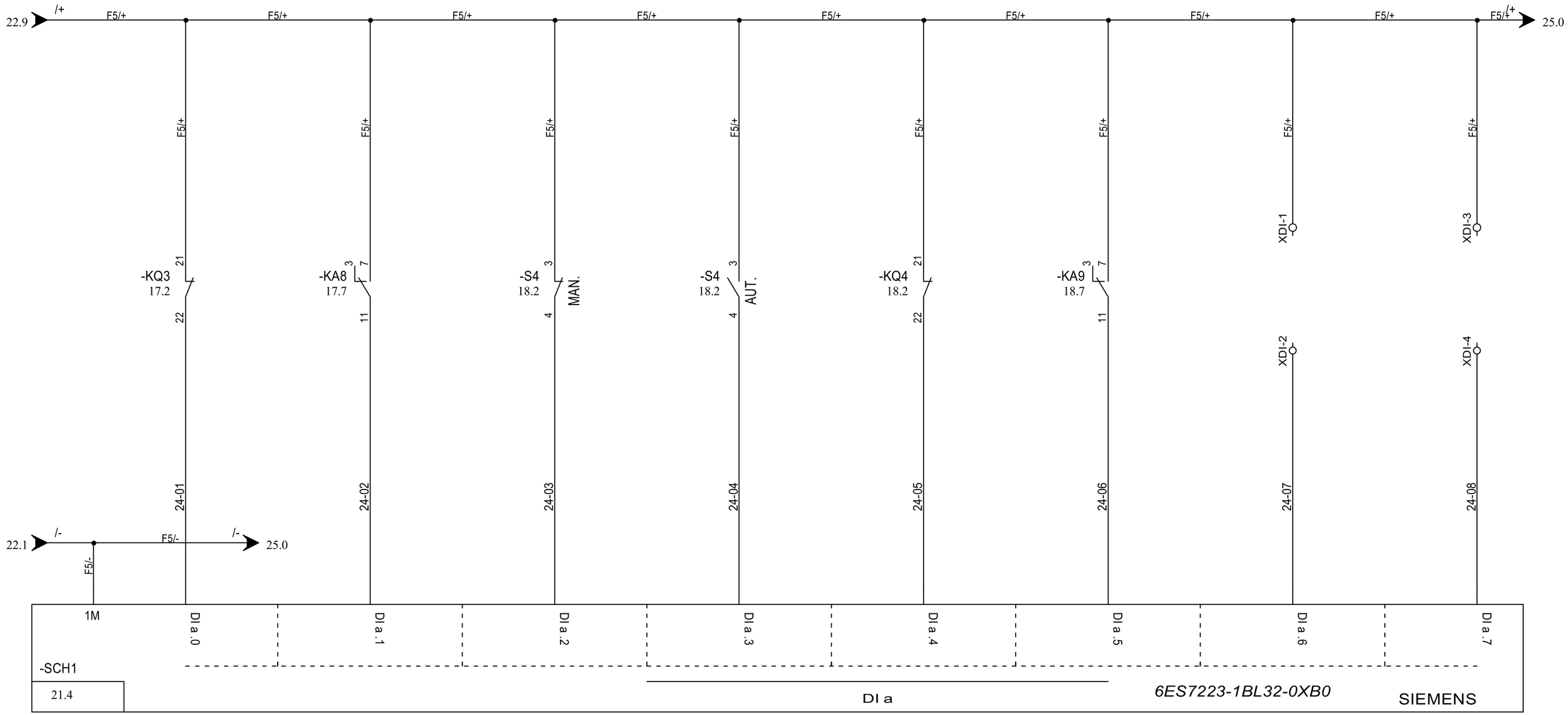

I1.0	I1.1	I1.2	I1.3	I1.4	I1.5	I1.6	I1.7
POMPA 1 FERMA	POMPA P1 N ANOMALIA	SELETTORE POMPA 2 IN MANUALE	SELETTORE POMPA 2 IN AUTOMATICO	POMPA 2 FERMA	POMPA 2 IN ANOMALIA	SELETTORE POMPA 3 IN MANUALE (DISPONIBILE)	SELETTORE POMPA 3 IN AUTOMATICO (DISPONIBILE)

REV.	DATA	FIRMA	MODIFICA

a2a ciclo idrico

PROGETTO: QUADRO ELETTRICO
RISOLLEV. FOGNARIO XXXXXXXXX - RISOL-DXXX
VIA XXXXXXXXXXX - YYYYYYYYYYYYY (BS)

TITOLO: SCHEMA AUSILIARI

FILE: TIPICO RISOL 104 | DATA: XX/XX/2023 | QUADRO:QRF

FOGLIO 24
DI 36

23 ◀ ▶ 25

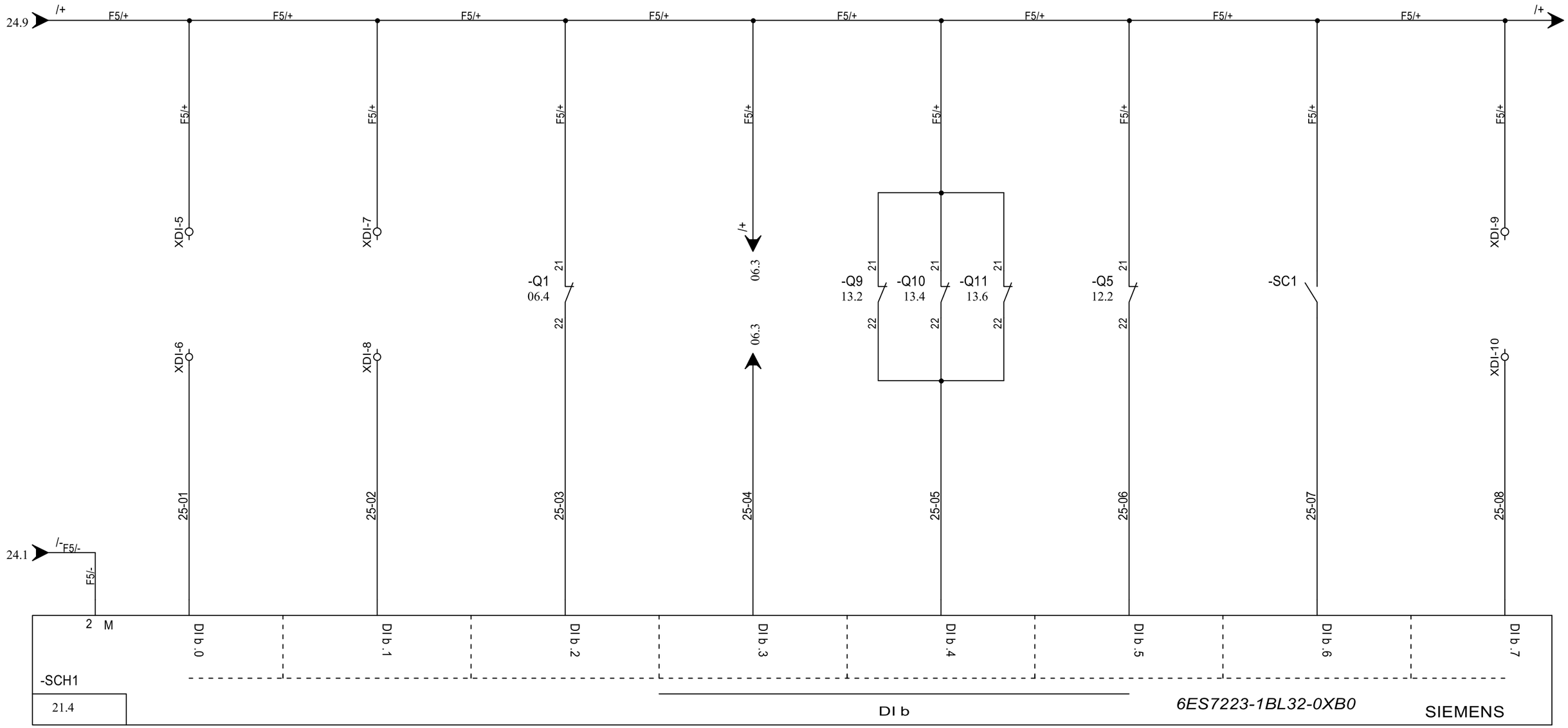

I2.0	I2.1	I2.2	I2.3	I2.4	I2.5	I2.6	I2.7
POMPA 3 IN MARCIA (DISPONIBILE)	POMPA 3 IN ANOMALIA (DISPONIBILE)	SCATTATO INTERR. GENERALE	MANCANZA TENSIONE QUADRO	SCATTATO INTERRUTTORE AUSILIARI 24Vac E ALIMENTAZ. PLC	SCATTATO INT. RISERVA	SCARICATORE SOVRATENSIONE INTERVENUTO	ALTISSIMO LIVELLO SERBATOIO

REV.	DATA	FIRMA	MODIFICA

a2a ciclo idrico

PROGETTO: QUADRO ELETTRICO
RISOLLEV. FOGNARIO XXXXXXXXX - RISOL-DXXX
VIA XXXXXXXXXXX - YYYYYYYYYYYYY (BS)

TITOLO: SCHEMA AUSILIARI

FILE: TIPICO RISOL 104 | DATA: XX/XX/2023 | QUADRO:QRF

FOGLIO 25
DI 36

24 ◀ ▶ 26

0	1	2	3	4	5	6	7	8	9

Q1.0	Q1.1	Q1.2	Q1.3	Q1.4	Q1.5	Q1.6	Q1.7
POMPA 3 IN AUTOMATICO DA TELECONTROLLO	POMPA 3 COMANDO IN MANUALE DA TELECONTROLLO	POMPA 3 COMANDO MARCIA IN AUTOMATICO	COMANDO RESET TERMICHE	BY-PASS BASSISSIMO LIVELLO POMPA 1	BY-PASS BASSISSIMO LIVELLO POMPA 2	FORZUTURA INVERSIONE DI MARCIA POMPE	RISERVA

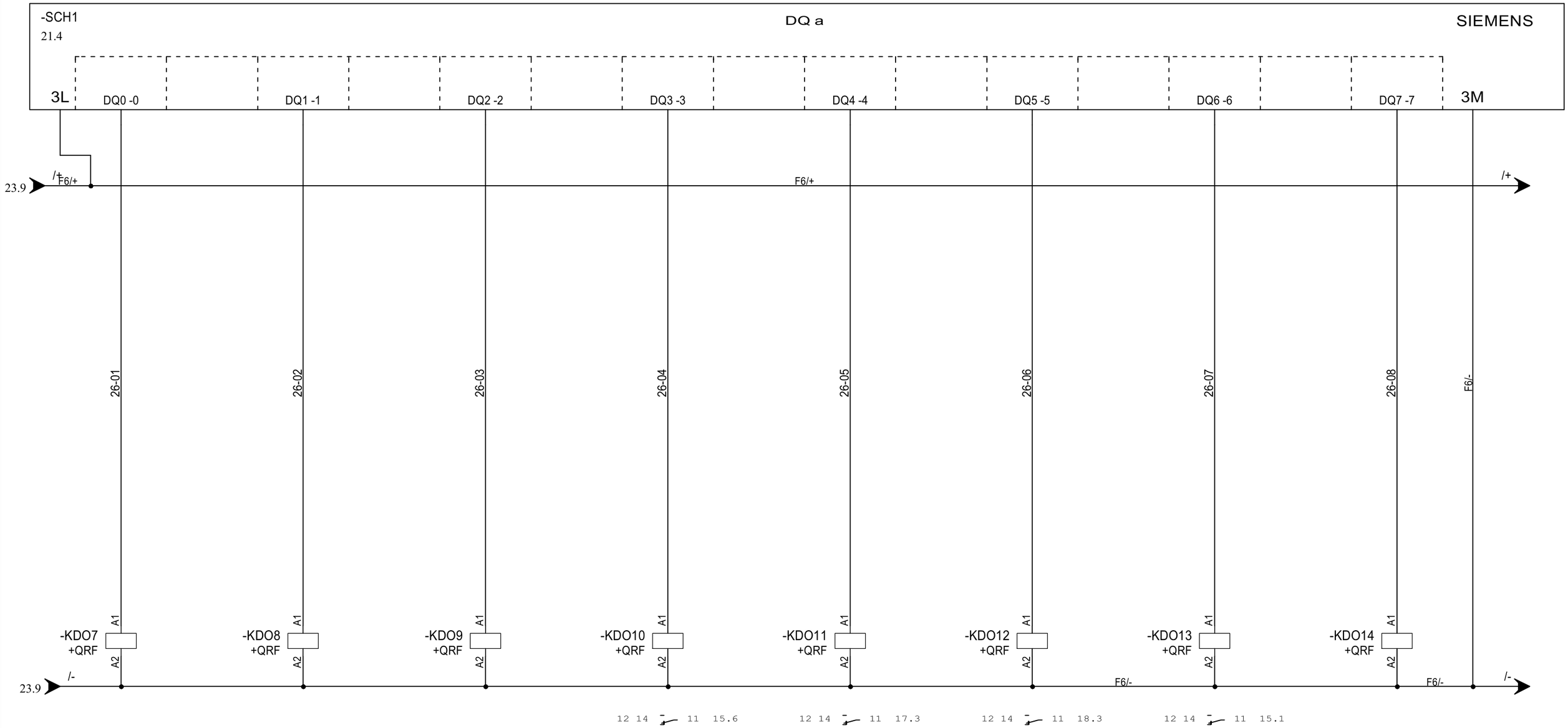

REV.	DATA	FIRMA	MODIFICA

a2a ciclo idrico

PROGETTO: QUADRO ELETTRICO
RISOLLEV. FOGNARIO XXXXXXXXX - RISOL-DXXX
VIA XXXXXXXXXXX - YYYYYYYYYYYYY (BS)

TITOLO: SCHEMA AUSILIARI

FILE: TIPICO RISOL 104 | DATA: XX/XX/2023 | QUADRO:QRF

FOGLIO 26 DI 36

25 ◀ ▶ 28

0	1	2	3	4	5	6	7	8	9

Q2.0	Q2.1	Q2.2	Q2.3	Q2.4	Q2.5	Q2.6	Q2.7
DISPONIBILE	DISPONIBILE	DISPONIBILE	DISPONIBILE	DISPONIBILE	DISPONIBILE	DISPONIBILE	DISPONIBILE

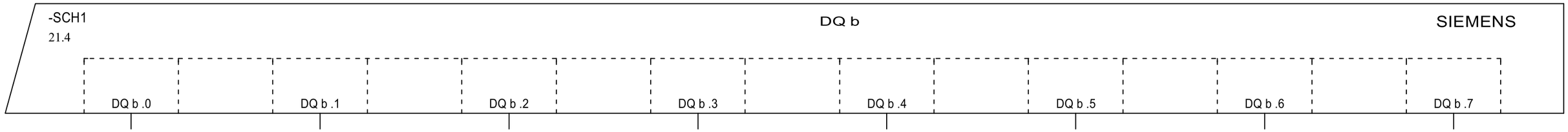

REV.	DATA	FIRMA	MODIFICA

a2a ciclo idrico

PROGETTO: QUADRO ELETTRICO
RISOLLEV. FOGNARIO XXXXXXXXX - RISOL-DXXX
VIA XXXXXXXXXXX - YYYYYYYYYYYYY (BS)

TITOLO: SCHEMA AUSILIARI

FILE: TIPICO RISOL 104 | DATA: XX/XX/2023 | QUADRO:QRF

FOGLIO 28
DI 36

26 ◀ ▶ 29

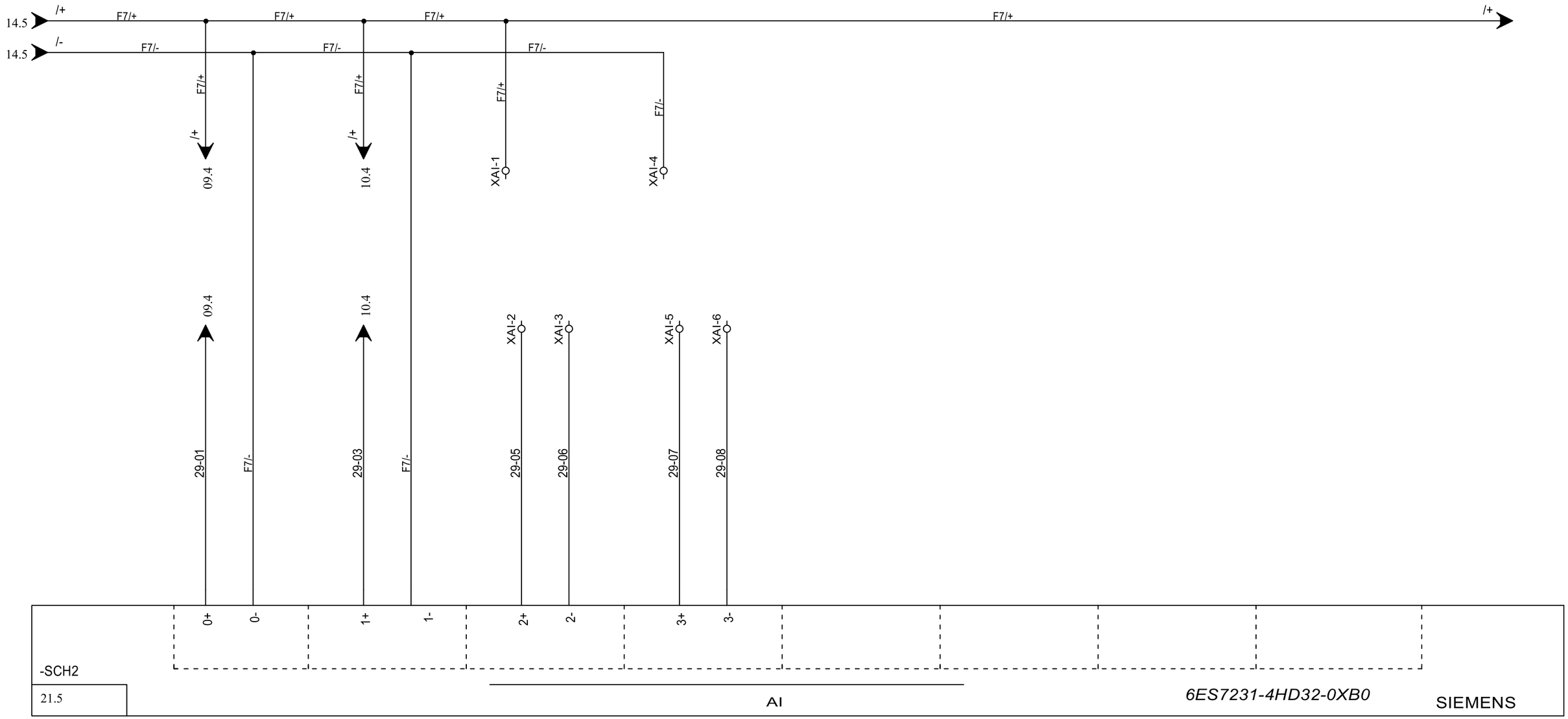

ASSORBIMENTO POMPA 1	ASSORBIMENTO POMPA 2	LIVELLO SERBATOIO	DISPONIBILE
IW100	IW102	IW104	IW106

REV.	DATA	FIRMA	MODIFICA

a2a ciclo idrico

PROGETTO: QUADRO ELETTRICO
RISOLLEV. FOGNARIO XXXXXXXXX - RISOL-DXXX
VIA XXXXXXXXXXX - YYYYYYYYYYYYY (BS)

TITOLO: SCHEMA AUSILIARI

FILE: TIPICO RISOL 104 | DATA: XX/XX/2023 | QUADRO:QRF

FOGLIO 29 DI 36

28 ◀ ▶ 30

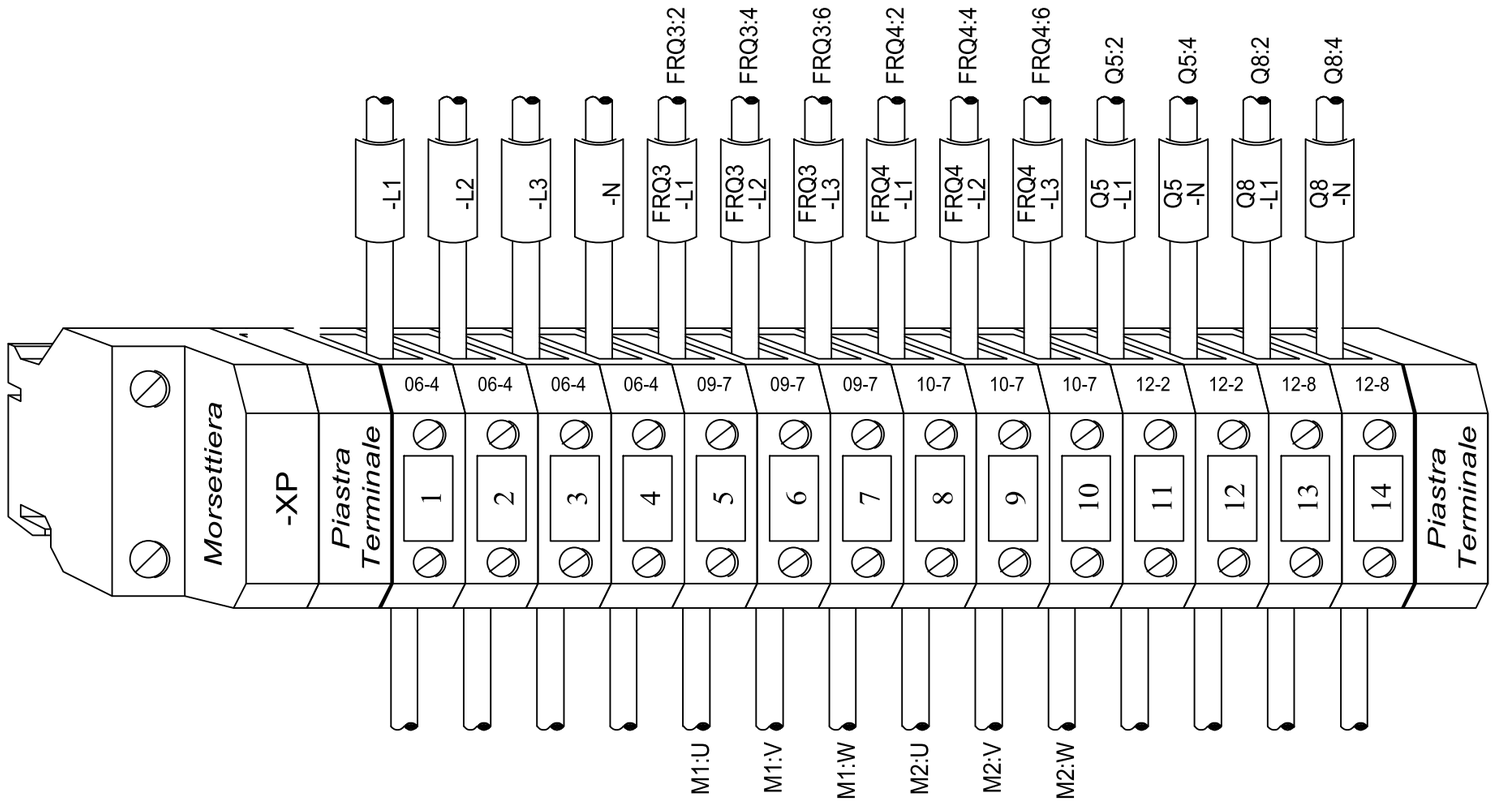

REV.	DATA	FIRMA	MODIFICA

a2a ciclo idrico

PROGETTO: QUADRO ELETTRICO
RISOLLEV. FOGNARIO XXXXXXXXX - RISOL-DXXX
VIA XXXXXXXXXXX - YYYYYYYYYYYYY (BS)

TITOLO: Morsettiera: XP
XP - 1/1

FILE: TIPICO RISOL 104 | DATA: XX/XX/2023 | QUADRO:QRF

FOGLIO 30 DI 36

29 ◀ ▶ 31

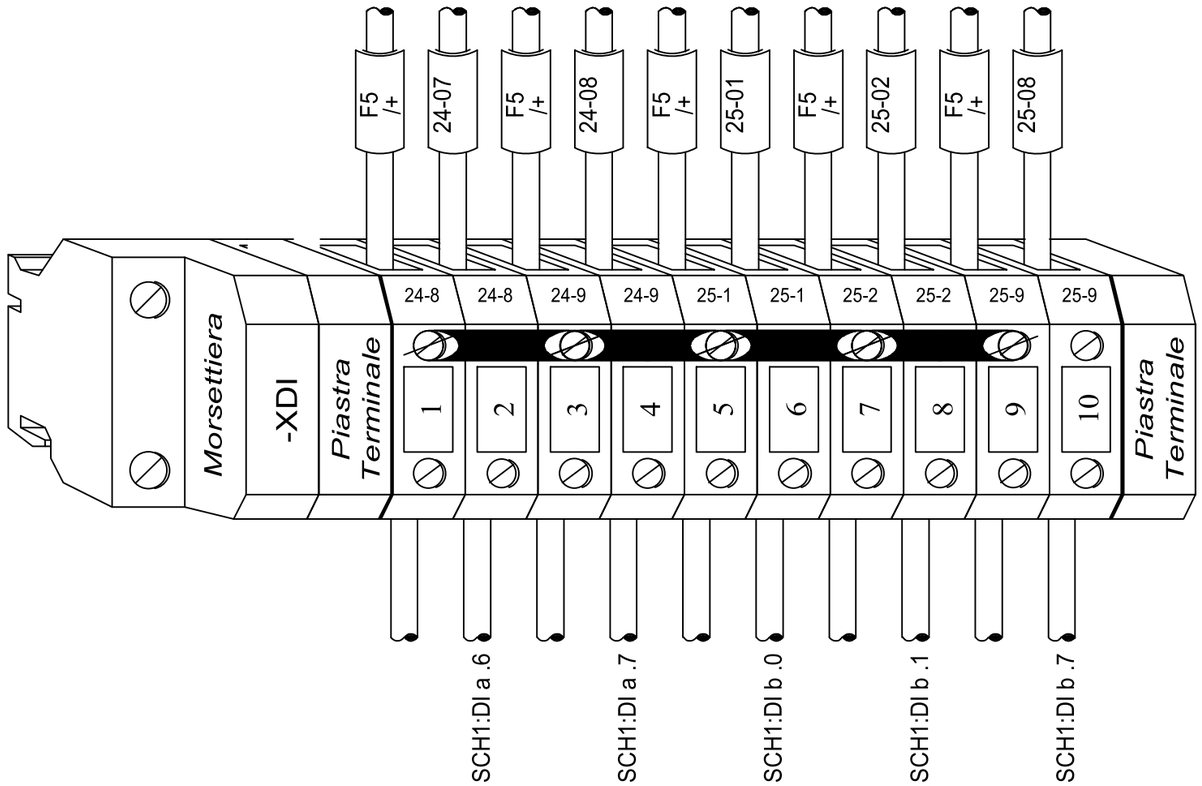

REV.	DATA	FIRMA	MODIFICA

a2a ciclo idrico

PROGETTO: QUADRO ELETTRICO
RISOLLEV. FOGNARIO XXXXXXXXX - RISOL-DXXX
VIA XXXXXXXXXXX - YYYYYYYYYYYYY (BS)

TITOLO: Morsettiera: XDI
XDI - 1/1

FILE: TIPICO RISOL 104 | DATA: XX/XX/2023 | QUADRO:QRF

FOGLIO 31 DI 36

30 ◀ ▶ 32

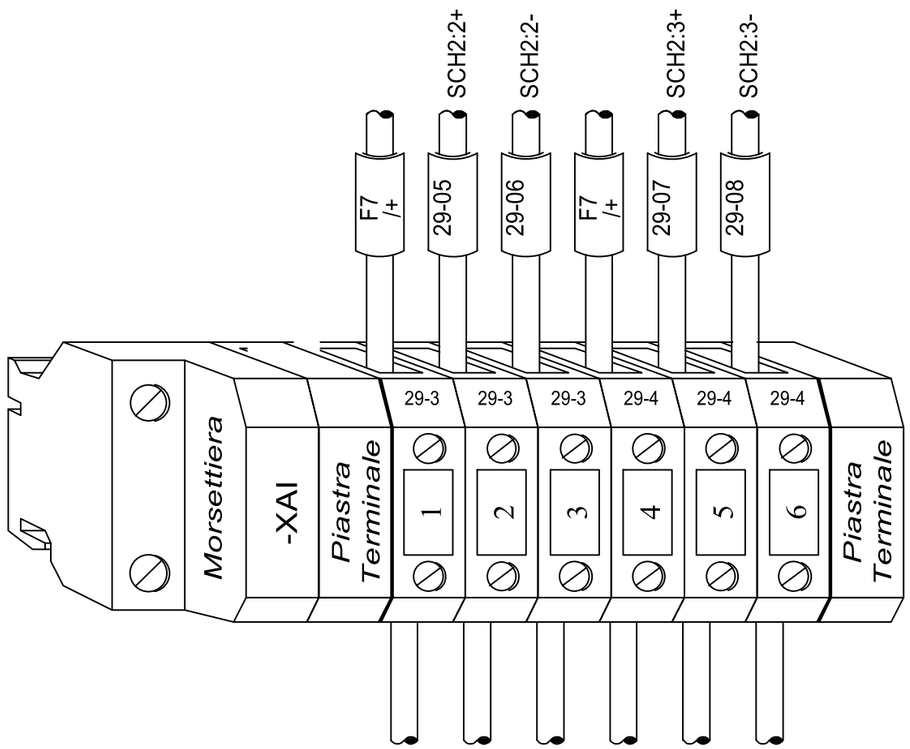

REV.	DATA	FIRMA	MODIFICA

a2a ciclo idrico

PROGETTO: QUADRO ELETTRICO
RISOLLEV. FOGNARIO XXXXXXXXX - RISOL-DXXX
VIA XXXXXXXXXXX - YYYYYYYYYYYYY (BS)

TITOLO: Morsettiera: XAI
XAI - 1/1

FILE: TIPICO RISOL 104 | DATA: XX/XX/2023 | QUADRO:QRF

FOGLIO 32
DI 36

31 ◀ ▶ 33

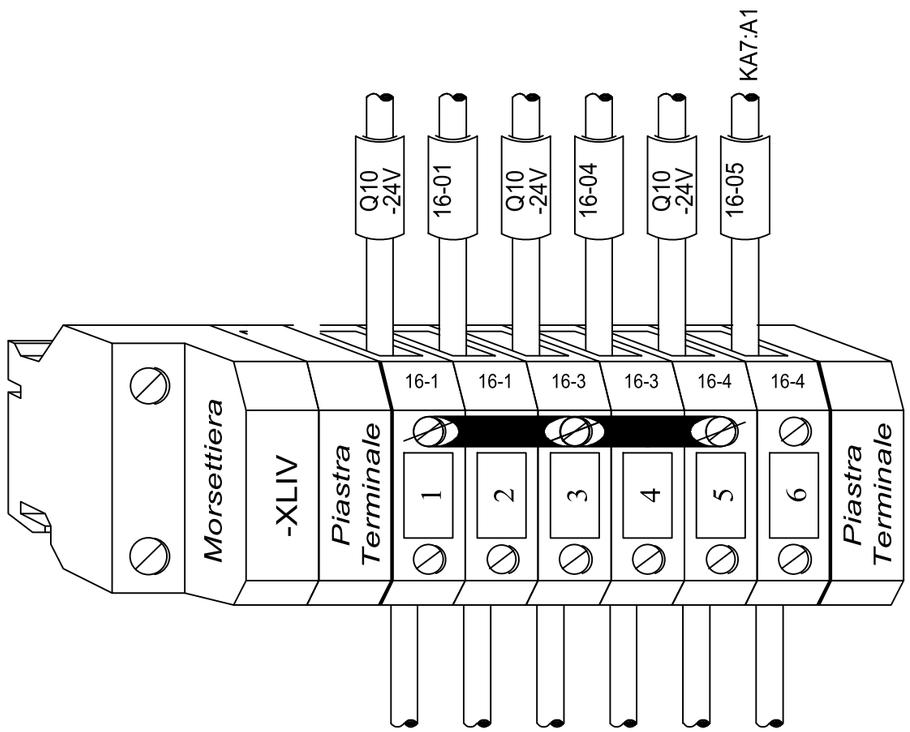

REV.	DATA	FIRMA	MODIFICA

a2a ciclo idrico

PROGETTO: QUADRO ELETTRICO
RISOLLEV. FOGNARIO XXXXXXXXX - RISOL-DXXX
VIA XXXXXXXXXXX - YYYYYYYYYYYYY (BS)

TITOLO: Morsettiera: XLIV
XLIV - 1/1

FILE: TIPICO RISOL 104 | DATA: XX/XX/2023 | QUADRO:QRF

FOGLIO 33
DI 36

32 ◀ ▶ 34

LISTA MATERIALI

Sigla	Descrizione	Codice	Costruttore	Localizzazione	Posizione
<U	RELE' MIN.TE.0,85-0,95 230/400Vca 1S 1UM	5TT3401	SIEMENS	QRF	06.2
AM1	ANALIZ. NANO63 + TA 63A 230V	Q52D3L063M4C2	FRER	QRF	07.4
BATT1	ALIMENTATORE SITOP UPS 1100 MOD. BATT. 1	6EP4131-0GB00-0AY0	SIEMENS	QRF	13.7
CM1	SIMATIC CP1243-1 MODULO DI COMUNICAZIONE	6GK7243-1BX30-0XE0	SIEMENS	QRF	21.1
F1	BASE SEZ.X FUS.CILINDR.10X38 3P+N 32A 3U	3NW7063	SIEMENS	QRF	06.2
F1	FUSIBILE CILINDRICO 10,3X38 2A GG	3NW6002-1	SIEMENS	QRF	06.2
F2	BASE SEZ.X FUS.CILINDR.10X38 3P+N 32A 3U	3NW7063	SIEMENS	QRF	07.6
F2	FUSIBILE CILINDRICO 10,3X38 2A GG	3NW6002-1	SIEMENS	QRF	07.6
F3	BASE SEZ.X FUS.CILINDR.10X38 1P+N 32A 1U	3NW7053	SIEMENS	QRF	07.7
F3	FUSIBILE CILINDRICO 10,3X38 2A GG	3NW6002-1	SIEMENS	QRF	07.7
F4	BASE SEZ.X FUS.CILINDR.10X38 1P+N 32A 1U	3NW7053	SIEMENS	QRF	14.2
F4	FUSIBILE CILINDRICO 10,3X38 2A GG	3NW6002-1	SIEMENS	QRF	14.2
F5	BASE SEZ.X FUS.CILINDR.10X38 1P+N 32A 1U	3NW7053	SIEMENS	QRF	14.3
F5	FUSIBILE CILINDRICO 10,3X38 2A GG	3NW6002-1	SIEMENS	QRF	14.3
F6	BASE SEZ.X FUS.CILINDR.10X38 1P+N 32A 1U	3NW7053	SIEMENS	QRF	14.4
F6	FUSIBILE CILINDRICO 10,3X38 2A GG	3NW6002-1	SIEMENS	QRF	14.4
F7	BASE SEZ.X FUS.CILINDR.10X38 1P+N 32A 1U	3NW7053	SIEMENS	QRF	14.5
F7	FUSIBILE CILINDRICO 10,3X38 2A GG	3NW6002-1	SIEMENS	QRF	14.5
F8	BASE SEZ.X FUS.CILINDR.10X38 1P+N 32A 1U	3NW7053	SIEMENS	QRF	14.6
F8	FUSIBILE CILINDRICO 10,3X38 2A GG	3NW6002-1	SIEMENS	QRF	14.6
FRQ3	RELE' TERMICO X S0 3,5-5A	3RU2126-1FB0	SIEMENS	QRF	09.7
FRQ4	RELE' TERMICO X S0 3,5-5A	3RU2126-1FB0	SIEMENS	QRF	10.7
G1	ALIMENTATORE SITOP 24V/10A	6EP1334-3BA10	SIEMENS	QRF	13.6
G2	ALIMENTATORE SITOP UPS 24VDC/10A	6EP4134-3AB00-0AY0	SIEMENS	QRF	13.8
HL1	APP. SICUR. 220-690 FC3C F INT 1 NC	050ASLFI01	NEW ELFIN	QRF	07.6
KA1	4 contatti in scambio, 5 A/250 Vc.a., te	MY4 24AC (S)	OMRON	QRF	15.3
KA1	ZOCCOLO PER RELE' R4N, T-R4	GZT4	RELPOL	QRF	15.3
KA2	4 contatti in scambio, 5 A/250 Vc.a., te	MY4 24AC (S)	OMRON	QRF	15.5
KA2	ZOCCOLO PER RELE' R4N, T-R4	GZT4	RELPOL	QRF	15.5
KA3	4 contatti in scambio, 5 A/250 Vc.a., te	MY4 24AC (S)	OMRON	QRF	15.6
KA3	ZOCCOLO PER RELE' R4N, T-R4	GZT4	RELPOL	QRF	15.6
KA4	4 contatti in scambio, 5 A/250 Vc.a., te	MY4 24AC (S)	OMRON	QRF	15.7
KA4	ZOCCOLO PER RELE' R4N, T-R4	GZT4	RELPOL	QRF	15.7
KA5	4 contatti in scambio, 5 A/250 Vc.a., te	MY4 24AC (S)	OMRON	QRF	16.1
KA5	ZOCCOLO PER RELE' R4N, T-R4	GZT4	RELPOL	QRF	16.1
KA6	4 contatti in scambio, 5 A/250 Vc.a., te	MY4 24AC (S)	OMRON	QRF	16.3
KA6	ZOCCOLO PER RELE' R4N, T-R4	GZT4	RELPOL	QRF	16.3
KA7	4 contatti in scambio, 5 A/250 Vc.a., te	MY4 24AC (S)	OMRON	QRF	16.4
KA7	ZOCCOLO PER RELE' R4N, T-R4	GZT4	RELPOL	QRF	16.4
KA7.1	4 contatti in scambio, 5 A/250 Vc.a., te	MY4 24AC (S)	OMRON	QRF	16.5

REV.	DATA	FIRMA	MODIFICA

a2a ciclo idrico

PROGETTO: QUADRO ELETTRICO
RISOLLEV. FOGNARIO XXXXXXXXX - RISOL-DXXX
VIA XXXXXXXXXXX - YYYYYYYYYYYYY (BS)
TITOLO: Lista materiali
FILE: TIPICO RISOL 104 | DATA: XX/XX/2023 | QUADRO:QRF

LISTA MATERIALI

Sigla	Descrizione	Codice	Costruttore	Localizzazione	Posizione
KA7.1	ZOCCOLO PER RELE' R4N, T-R4	GZT4	RELPOL	QRF	16.5
KA8	4 contatti in scambio, 5 A/250 Vc.a., te	MY4 24AC (S)	OMRON	QRF	17.7
KA8	ZOCCOLO PER RELE' R4N, T-R4	GZT4	RELPOL	QRF	17.7
KA9	4 contatti in scambio, 5 A/250 Vc.a., te	MY4 24AC (S)	OMRON	QRF	18.7
KA9	ZOCCOLO PER RELE' R4N, T-R4	GZT4	RELPOL	QRF	18.7
KDO1	ZOCCOLO PER RELE' 1SC	2966016	PHOENIX CONTACT	QRF	23.0
KDO1	24VDC 1 contatti in scambio, 6 A/250 Va	2961105	PHOENIX CONTACT	QRF	23.0
KDO10	ZOCCOLO PER RELE' 1SC	2966016	PHOENIX CONTACT	QRF	26.4
KDO10	24VDC 1 contatti in scambio, 6 A/250 Va	2961105	PHOENIX CONTACT	QRF	26.4
KDO11	ZOCCOLO PER RELE' 1SC	2966016	PHOENIX CONTACT	QRF	26.5
KDO11	24VDC 1 contatti in scambio, 6 A/250 Va	2961105	PHOENIX CONTACT	QRF	26.5
KDO12	ZOCCOLO PER RELE' 1SC	2966016	PHOENIX CONTACT	QRF	26.6
KDO12	24VDC 1 contatti in scambio, 6 A/250 Va	2961105	PHOENIX CONTACT	QRF	26.6
KDO13	ZOCCOLO PER RELE' 1SC	2966016	PHOENIX CONTACT	QRF	26.7
KDO13	24VDC 1 contatti in scambio, 6 A/250 Va	2961105	PHOENIX CONTACT	QRF	26.7
KDO14	ZOCCOLO PER RELE' 1SC	2966016	PHOENIX CONTACT	QRF	26.8
KDO14	24VDC 1 contatti in scambio, 6 A/250 Va	2961105	PHOENIX CONTACT	QRF	26.8
KDO2	ZOCCOLO PER RELE' 1SC	2966016	PHOENIX CONTACT	QRF	23.1
KDO2	24VDC 1 contatti in scambio, 6 A/250 Va	2961105	PHOENIX CONTACT	QRF	23.1
KDO3	ZOCCOLO PER RELE' 1SC	2966016	PHOENIX CONTACT	QRF	23.3
KDO3	24VDC 1 contatti in scambio, 6 A/250 Va	2961105	PHOENIX CONTACT	QRF	23.3
KDO4	ZOCCOLO PER RELE' 1SC	2966016	PHOENIX CONTACT	QRF	23.4
KDO4	24VDC 1 contatti in scambio, 6 A/250 Va	2961105	PHOENIX CONTACT	QRF	23.4
KDO5	ZOCCOLO PER RELE' 1SC	2966016	PHOENIX CONTACT	QRF	23.5
KDO5	24VDC 1 contatti in scambio, 6 A/250 Va	2961105	PHOENIX CONTACT	QRF	23.5
KDO6	ZOCCOLO PER RELE' 1SC	2966016	PHOENIX CONTACT	QRF	23.6
KDO6	24VDC 1 contatti in scambio, 6 A/250 Va	2961105	PHOENIX CONTACT	QRF	23.6
KDO7	ZOCCOLO PER RELE' 1SC	2966016	PHOENIX CONTACT	QRF	26.0
KDO7	24VDC 1 contatti in scambio, 6 A/250 Va	2961105	PHOENIX CONTACT	QRF	26.0
KDO8	ZOCCOLO PER RELE' 1SC	2966016	PHOENIX CONTACT	QRF	26.1
KDO8	24VDC 1 contatti in scambio, 6 A/250 Va	2961105	PHOENIX CONTACT	QRF	26.1
KDO9	ZOCCOLO PER RELE' 1SC	2966016	PHOENIX CONTACT	QRF	26.3
KDO9	24VDC 1 contatti in scambio, 6 A/250 Va	2961105	PHOENIX CONTACT	QRF	26.3
KMP	KIT TELEINV. VT S0	3RA2923-2AA1	SIEMENS	QRF	15.2
KMPI	CONTACTOR, AC-3 7.5kW/400V, 1NO+1NC, AC	3RT2025-1AB00	SIEMENS		15.2
KMPI	BLOC. AU 2L+2R 50HZ 1L,1L S00-S0	3RH2911-1HA22	SIEMENS		15.2
KMPN	CONTACTOR, AC-3 7.5kW/400V, 1NO+1NC, AC	3RT2025-1AB00	SIEMENS	QRF	15.1
KMPN	BLOC. AU 2L+2R 50HZ 1L,1L S00-S0	3RH2911-1HA22	SIEMENS	QRF	15.1
KQ3	CONTACTOR, AC-3 4kW/400V, 1NO+1NC, AC 24	3RT2023-1AC20	SIEMENS	QRF	17.2
KQ3	BLOC C.AUX RIT. ELETTR. 1 NC + 1 NO AC/D	3RA2815-1FW10	SIEMENS	QRF	17.2

REV.	DATA	FIRMA	MODIFICA

a2a ciclo idrico

PROGETTO: QUADRO ELETTRICO
RISOLLEV. FOGNARIO XXXXXXXXX - RISOL-DXXX
VIA XXXXXXXXXXX - YYYYYYYYYYYYY (BS)
TITOLO: Lista materiali
FILE: TIPICO RISOL 104 | DATA: XX/XX/2023 | QUADRO:QRF

LISTA MATERIALI

Sigla	Descrizione	Codice	Costruttore	Localizzazione	Posizione
KQ4	CONTACTOR, AC-3 4kW/400V, 1NO+1NC, AC 24	3RT2023-1AC20	SIEMENS	QRF	18.2
KQ4	BLOC C.AUX RIT. ELETTR. 1 NC + 1 NO AC/D	3RA2815-1FW10	SIEMENS	QRF	18.2
PA1	PULS. PIATTO ROSSO, PLASTICA	3SU1000-0AB20-0AA0	SIEMENS	QRF	17.3
PA1	SUPPORTO DI FISSAGGIO PER 3 BLOCCHETTI,	3SU1500-0AA10-0AA0	SIEMENS	QRF	17.3
PA1	BLOCCHETTO DI CONTATTI 1NC, CONNESSIONE	3SU1400-1AA10-1CA0	SIEMENS	QRF	17.3
PA2	PULS. PIATTO ROSSO, PLASTICA	3SU1000-0AB20-0AA0	SIEMENS	QRF	18.3
PA2	SUPPORTO DI FISSAGGIO PER 3 BLOCCHETTI,	3SU1500-0AA10-0AA0	SIEMENS	QRF	18.3
PA2	BLOCCHETTO DI CONTATTI 1NC, CONNESSIONE	3SU1400-1AA10-1CA0	SIEMENS	QRF	18.3
PM1	PULS. PIATTO NERO, PLASTICA	3SU1000-0AB10-0AA0	SIEMENS	QRF	17.3
PM1	SUPPORTO DI FISSAGGIO PER 3 BLOCCHETTI,	3SU1500-0AA10-0AA0	SIEMENS	QRF	17.3
PM1	BLOCCHETTO DI CONTATTI 1NA, CONNESSIONE	3SU1400-1AA10-1BA0	SIEMENS	QRF	17.3
PM2	PULS. PIATTO NERO, PLASTICA	3SU1000-0AB10-0AA0	SIEMENS	QRF	18.3
PM2	SUPPORTO DI FISSAGGIO PER 3 BLOCCHETTI,	3SU1500-0AA10-0AA0	SIEMENS	QRF	18.3
PM2	BLOCCHETTO DI CONTATTI 1NA, CONNESSIONE	3SU1400-1AA10-1BA0	SIEMENS	QRF	18.3
Q1	INT. MAGN. 4P C 32A 10000A	5SY4432-7	SIEMENS	QRF	06.4
Q1	CONT. AUS. 1NA+1NC X 5SY,5SP4	5ST3010	SIEMENS	QRF	06.4
Q10	INT. MAGN. 2P C 10A 10000A	5SY4210-7	SIEMENS	QRF	13.4
Q10	CONT.SEGN. 1NA+1NC X 5SY,5SP4	5ST3020	SIEMENS	QRF	13.4
Q11	INT. MAGN. 2P D 3A 10000A	5SY4203-8	SIEMENS	QRF	13.6
Q11	BLOCCO DIFF. 2P 40A 30MA TIPO A X 5SY	5SM2322-6	SIEMENS	QRF	13.6
Q11	CONT.SEGN. 1NA+1NC X 5SY,5SP4	5ST3020	SIEMENS	QRF	13.6
Q3	INT. MAGN. 3P D 16A 10000A	5SY4316-8	SIEMENS	QRF	09.2
Q3	BLOCCO DIFF. 3P 40A 0,3A TIPO A X 5SY	5SM2632-6	SIEMENS	QRF	09.2
Q3	CONT. AUS. 1NA+1NC X 5SY,5SP4	5ST3010	SIEMENS	QRF	09.2
Q4	INT. MAGN. 3P D 16A 10000A	5SY4316-8	SIEMENS	QRF	10.2
Q4	BLOCCO DIFF. 3P 40A 0,3A TIPO A X 5SY	5SM2632-6	SIEMENS	QRF	10.2
Q4	CONT. AUS. 1NA+1NC X 5SY,5SP4	5ST3010	SIEMENS	QRF	10.2
Q5	INT. MTD. 1P+N 6A 10000A 30 mA A	5SU1354-7KK06	SIEMENS	QRF	12.2
Q5	CONT.SEGN. 1NA+1NC X 5SY,5SP4	5ST3020	SIEMENS	QRF	12.2
Q6	INT. MTD. 1P+N 16A 10000A 30 mA AC	5SU1354-1KK16	SIEMENS	QRF	12.4
Q7	INT. MTD. 1P+N 10A 10000A 300 mA AC	5SU1654-1KK10	SIEMENS	QRF	12.6
Q8	INT. MTD. 1P+N 6A 10000A 300 mA A	5SU1654-7KK06	SIEMENS	QRF	12.8
Q9	INT. MAGN. 2P D 3A 10000A	5SY4203-8	SIEMENS	QRF	13.2
Q9	BLOCCO DIFF. 2P 40A 30MA TIPO A X 5SY	5SM2322-6	SIEMENS	QRF	13.2
Q9	CONT.SEGN. 1NA+1NC X 5SY,5SP4	5ST3020	SIEMENS	QRF	13.2
RACK1	SCALANCE XB005	6GK5005-0BA00-1AB2	SIEMENS	QRF	20.3
RFRQ3	COMP.AGG. X RIPRIS. A DIST.24-30VAC	3RU1900-2AB71	SIEMENS	QRF	17.5
RFRQ4	COMP.AGG. X RIPRIS. A DIST.24-30VAC	3RU1900-2AB71	SIEMENS	QRF	18.5
S1	SELETTORI (LUMINOSI), DIAMETRO 22mm, IMP	3SU1002-2BN60-0AA0	SIEMENS	QRF	15.1
S1	SUPPORTO DI FISSAGGIO PER 3 BLOCCHETTI,	3SU1500-0AA10-0AA0	SIEMENS	QRF	15.1

REV.	DATA	FIRMA	MODIFICA

a2a ciclo idrico

PROGETTO: QUADRO ELETTRICO
RISOLLEV. FOGNARIO XXXXXXXXX - RISOL-DXXX
VIA XXXXXXXXXXX - YYYYYYYYYYYYY (BS)
TITOLO: Lista materiali
FILE: TIPICO RISOL 104 | DATA: XX/XX/2023 | QUADRO:QRF

FOGLIO 36 DI 36

35 ◀ ▶ 37

LISTA MATERIALI

Sigla	Descrizione	Codice	Costruttore	Localizzazione	Posizione
S1	BLOCCHETTO DI CONTATTI 1NA, CONNESSIONE	3SU1400-1AA10-1BA0	SIEMENS	QRF	15.1
S2	SELETTORI (LUMINOSI), DIAMETRO 22mm, 2 P	3SU1002-2BF60-0AA0	SIEMENS	QRF	15.7
S2	SUPPORTO DI FISSAGGIO PER 3 BLOCCHETTI,	3SU1500-0AA10-0AA0	SIEMENS	QRF	15.7
S2	BLOCCHETTO DI CONTATTI 1NA, CONNESSIONE	3SU1400-1AA10-1BA0	SIEMENS	QRF	15.7
S2	BLOCCHETTO DI CONTATTI 1NC, CONNESSIONE	3SU1400-1AA10-1CA0	SIEMENS	QRF	15.7
S3	SELETTORI (LUMINOSI), DIAMETRO 22mm, 2 P	3SU1052-2BF60-0AA0	SIEMENS	QRF	17.2
S3	SUPPORTO DI FISSAGGIO PER 3 BLOCCHETTI,	3SU1550-0AA10-0AA0	SIEMENS	QRF	17.2
S3	BLOCCHETTO DI CONTATTI 1NA, CONNESSIONE	3SU1400-1AA10-1BA0	SIEMENS	QRF	17.2
S3	BLOCCHETTO DI CONTATTI 1NC, CONNESSIONE	3SU1400-1AA10-1CA0	SIEMENS	QRF	17.2
S4	SELETTORI (LUMINOSI), DIAMETRO 22mm, 2 P	3SU1052-2BF60-0AA0	SIEMENS	QRF	18.2
S4	SUPPORTO DI FISSAGGIO PER 3 BLOCCHETTI,	3SU1550-0AA10-0AA0	SIEMENS	QRF	18.2
S4	BLOCCHETTO DI CONTATTI 1NA, CONNESSIONE	3SU1400-1AA10-1BA0	SIEMENS	QRF	18.2
S4	BLOCCHETTO DI CONTATTI 1NC, CONNESSIONE	3SU1400-1AA10-1CA0	SIEMENS	QRF	18.2
SC1	DG M TT 275 FM T2 CL. II	952327	DEHN	QRF	06.8
SCH0	SIMATIC S7 1200 -CPU 1212C DC/DC/DC 8DI/	6ES7212-1AE40-0XB0	SIEMENS	QRF	21.2
SCH1	DIGITAL I/O SM 1223 16DI/16DO	6ES7223-1BL32-0XB0	SIEMENS	QRF	21.4
SCH2	MODULO INGRES. ANAL. SM1231 - 4AI	6ES7231-4HD32-0XB0	SIEMENS	QRF	21.5
T1	TRASF-230-400 / 24V 200VA	USE20BB	BTS	QRF	13.2
TA2	TA MULTIPORTATA FORO 22MM - OUT 4-20mA	MAC022XXXG42	FRER	QRF	09.2
TA4	TA MULTIPORTATA FORO 22MM - OUT 4-20mA	MAC022XXXG42	FRER	QRF	10.2

REV.	DATA	FIRMA	MODIFICA

a2a ciclo idrico

PROGETTO: QUADRO ELETTRICO
RISOLLEV. FOGNARIO XXXXXXXXX - RISOL-DXXX
VIA XXXXXXXXXXX - YYYYYYYYYYYYY (BS)

TITOLO: Lista materiali

FILE: TIPICO RISOL 104 | DATA: XX/XX/2023 | QUADRO:QRF